序号/RevNo.	名称 /Title	文件编号/File No.
1	XY128A塑件	QJ/XYT-2140101
2	XY128铜方块	QJ/XYT-2140102
3	XY128V-A端子	QJ/XYT-2140103
4	XY103螺丝	QJ/XYT-2140104

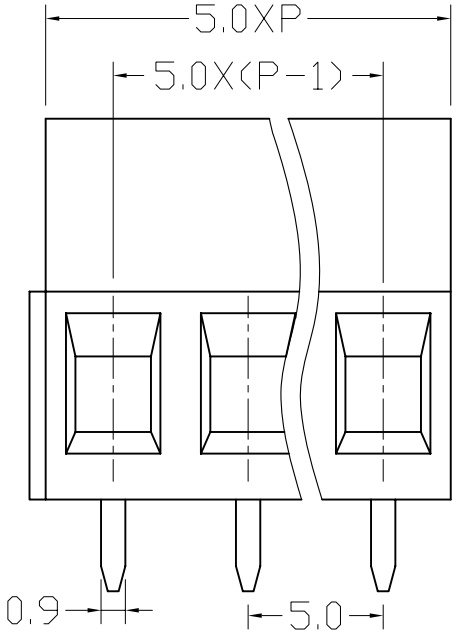

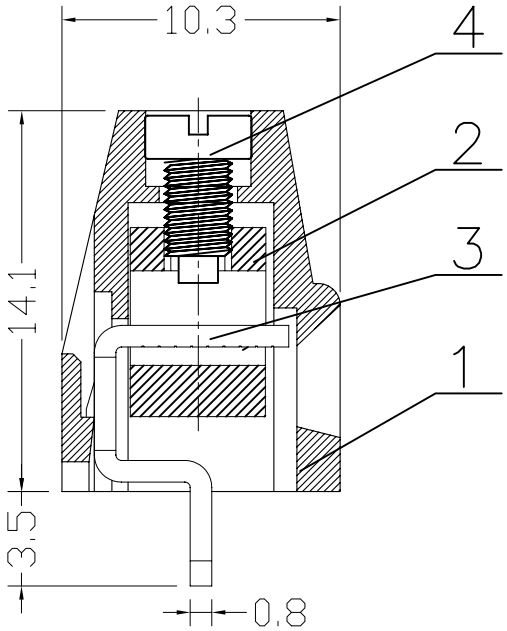

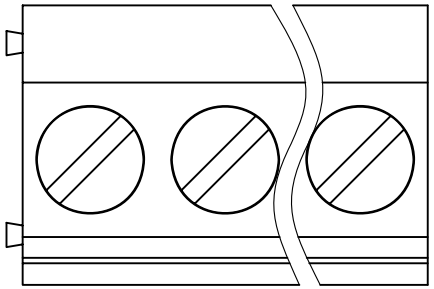

300V 15A 24–12AWG 2.5mm²
Poles: 2P&3P–24P
Pitch: 5.0mm

Materials
Housing: PA66(UL 94V–0)
Wire Cage: Brass,Nickel Plated
Solder Pin: Brass,Tin Plated
Screw: M2.5,Steel(A3),Zinc Plated
Torque: 0.4N.m

序号/RevNo.	更改记录 /Revision note	签名 /Signature	日期 /Date

设计/Designed by	绘图 /Drawing by	审核 /Checked by	批准 /Approved by	未注公差 General Tolerance
				x. ± 0.2 x.° ± 2° .x ± 0.1 .x° ± 1° .xx ± 0.05 .xx° ± 0.5° .xxx ± 0.01
新莱亚电子 XINLAIYA ELECTRONIC CO.,LTD		图名 /Title: XY128VA（铜方块）产品图	文件编号 /File No.: QJ/XYT-2240100	
		备注 /Remark	页序 /Sheet	单位 /Units: mm