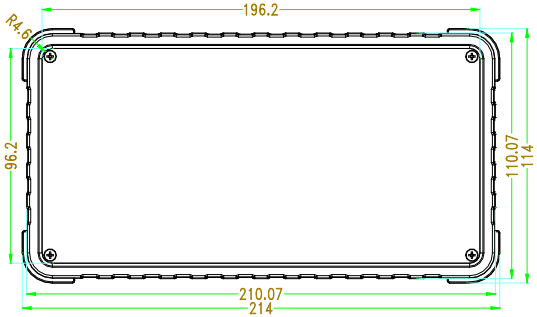

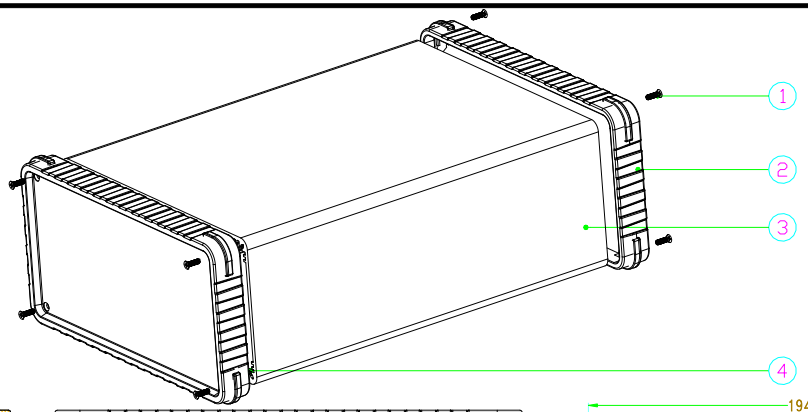

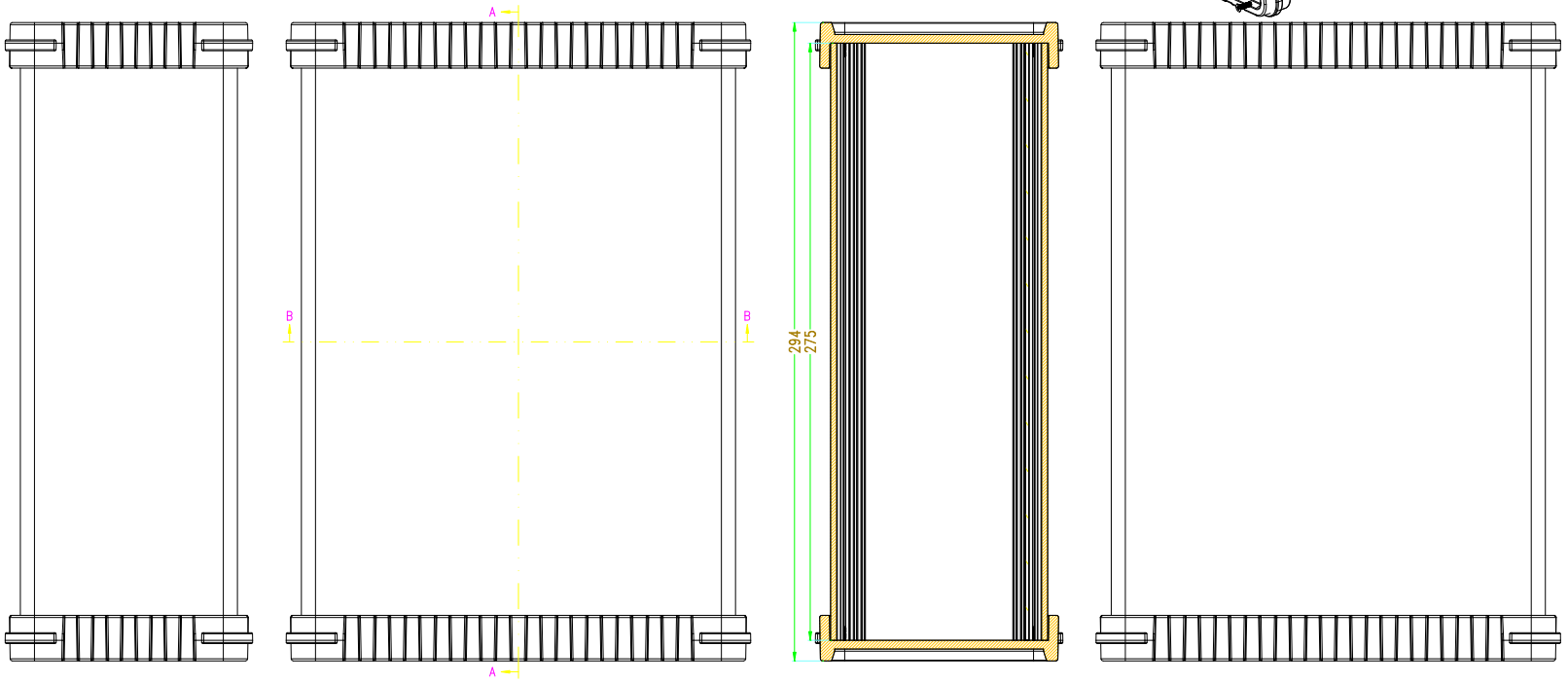

SEC A-A

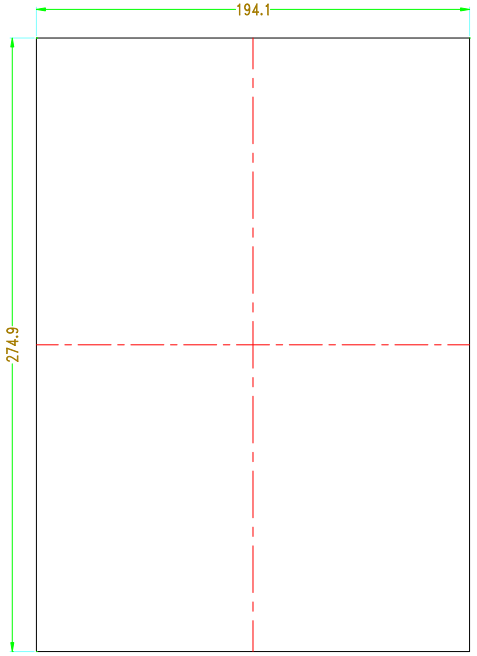

??

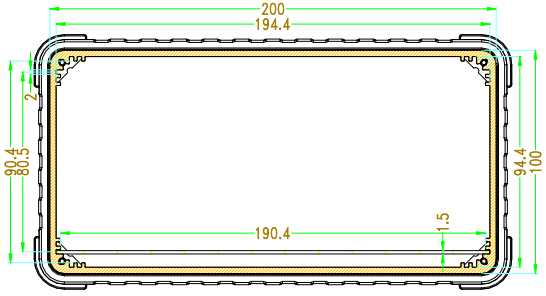

SEC B-B

4	衬板	铝	1	*	
3	铝型材	铝	1	*	
2	盖板	PP+GF+TPE	2	*	
1	螺丝	铁	8	KM3*10	
序 号	零件名称	材 料	数 量	配件编号	备 注
制 图 Drawing	审 核 Auditing	批 准 Confirm	产品名称 Product Name	铝型材	视 图 Project View / A
			产品型号 Product Type	BAD 11017-C W275	图纸比例 Drawing Scale / 1:1(MM)

北京巴哈尔科技有限公司
BEIJING BAHARTECHNOLOGY CO.,
中国·深圳
TEL:+86-755-33262000
FAX:+86-755-33262020