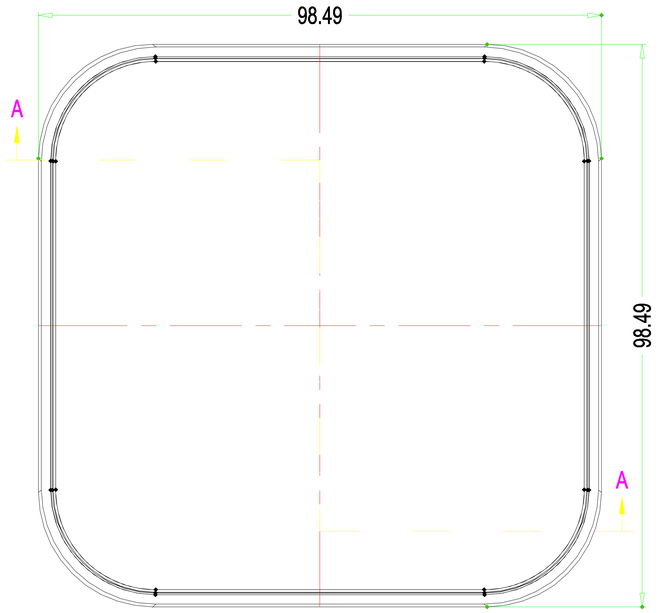

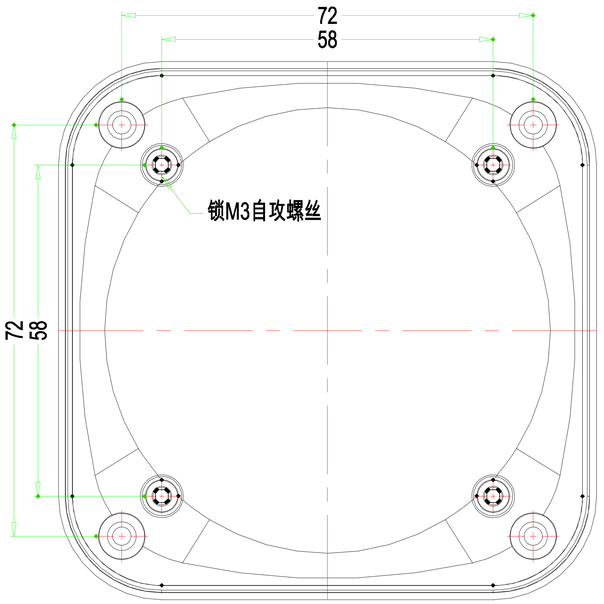

底壳内视图

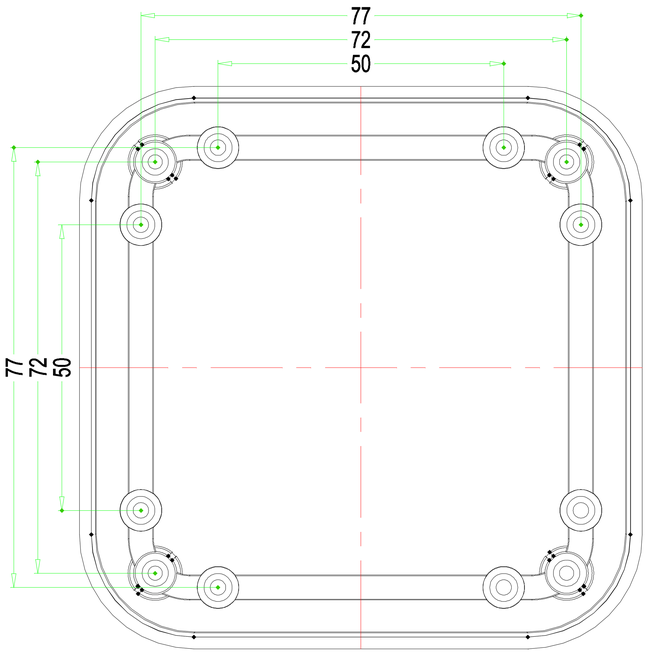

主体内视图



SEC A-A

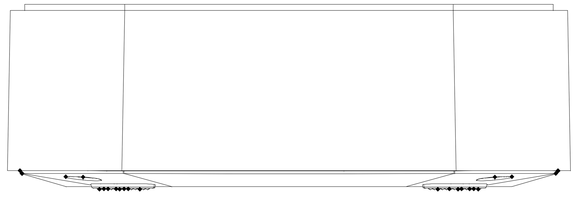

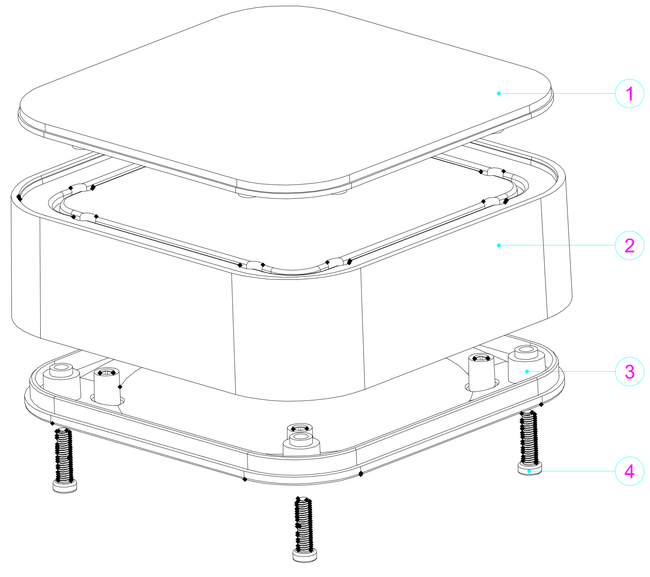

序 号	零件名称	材 料	数 量	配件编号	备 注
4	螺丝PM3*12	钢	4	*	
3	底壳	ABS	1	*	
2	主体	ABS	1	*	
1	面壳	ABS	1	*	

制 图 Drawing	审 核 Auditing	批 准 Confirm	产品名称 Product Name	*	视 图 Project View	A
			产品型号 Product Type	BMD 60038	图纸比例 Drawing Scale	1:1(MM)

北京巴哈尔科技有限公司
BEIJING BAHARTECHNOLOGY CO.,LTD
中国·深圳
TEL:+86-755-33262000
FAX:+86-755-33262020