

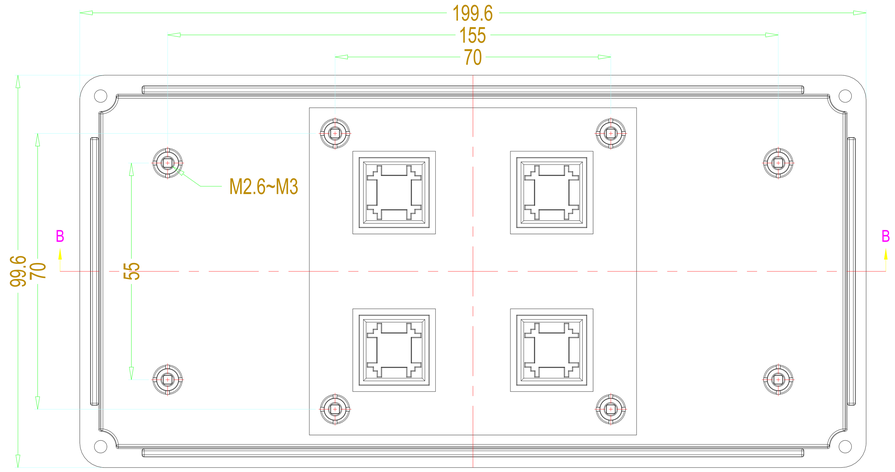

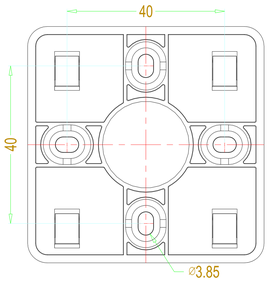

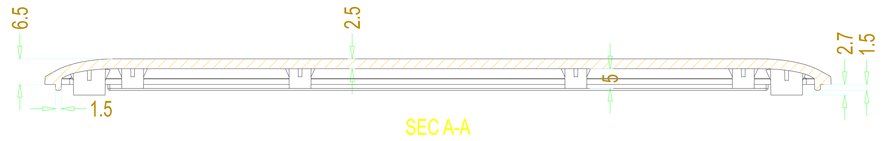

SEC A-A



SEC B-B

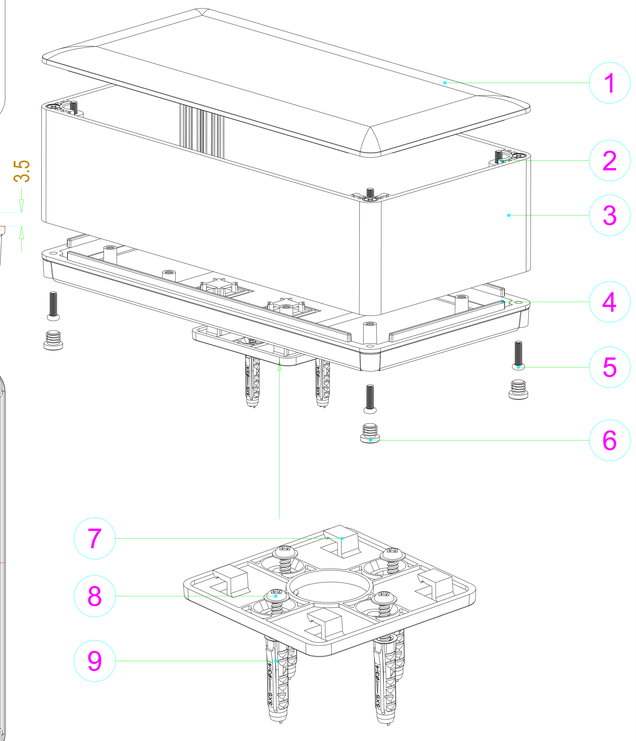

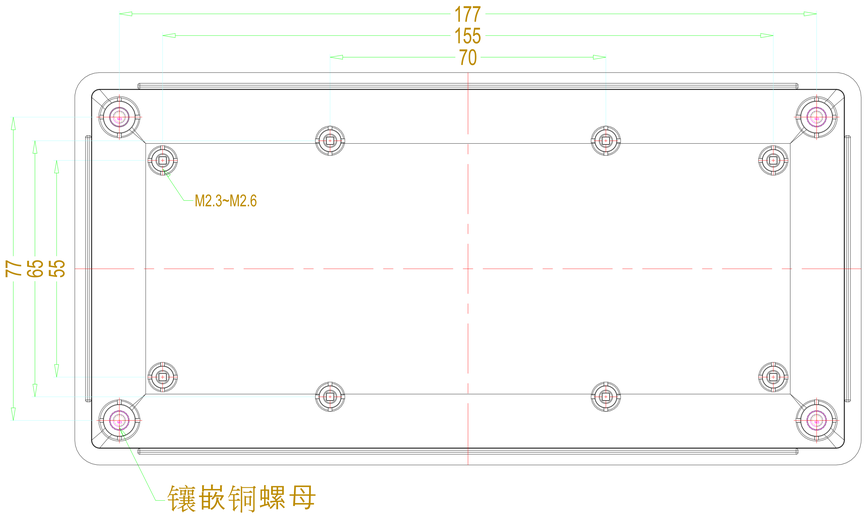

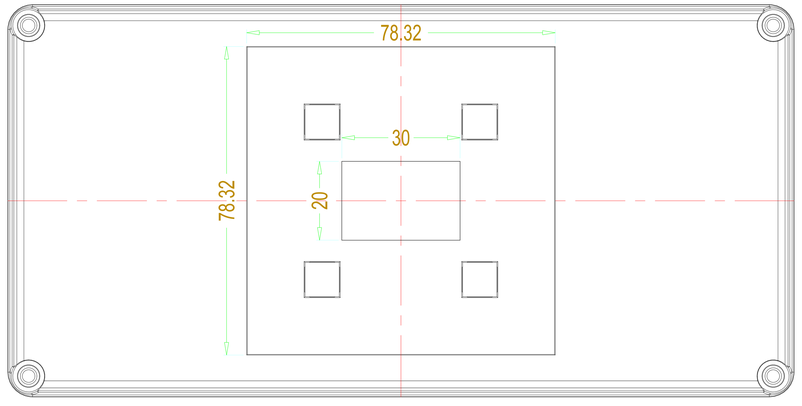



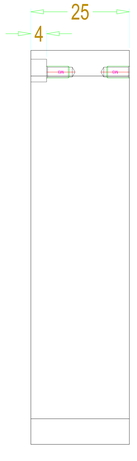

9	墙钉	PP	4	Ø3-4	
8	墙挂螺丝	铁	4	PWA3X25	
7	墙挂	ABS	1	*	
6	脚垫	TPU	4	BP-8	
5	螺丝	铁	4+8	KM3*10/PM3*10	
4	底板	ABS	1	*	
3	铝型材	铝	1	*	
2	面板固定架	POM	4	*	
1	面板	ABS	1	*	
序 号	零件名称	材 料	数 量	配件编号	备 注
制 图 Drawing	审 核 Auditing	批 准 Confirm	产品名称 Product Name	铝型材	视 图 Project View A
			产品型号 Product Type	BAD 11017-M-B(W25)	图纸比例 Drawing Scale 1:1(MM)

北京巴哈尔科技有限公司
BEIJING BAHARTECHNOLOGY CO.,LTD
中国·深圳
TEL:+86-755-33262000
FAX:+86-755-33262020