


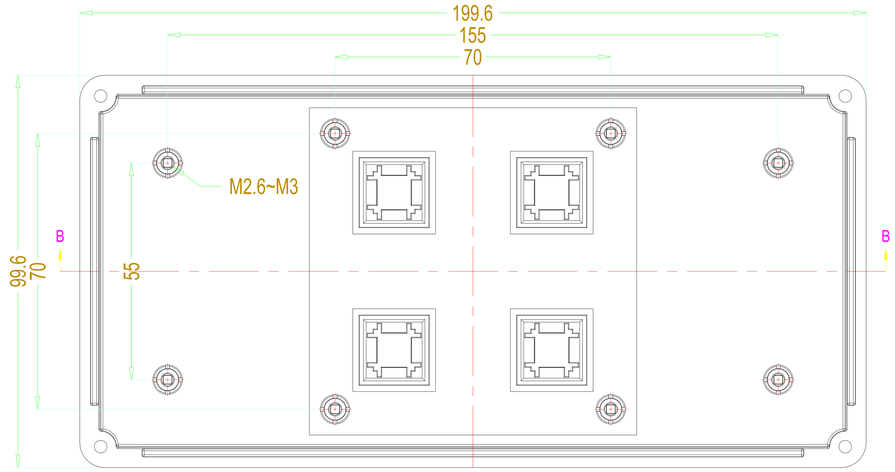


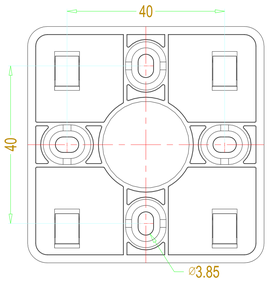


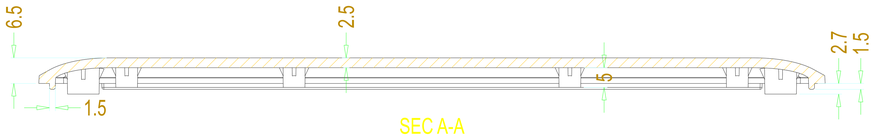


SEC A-A




SEC B-B

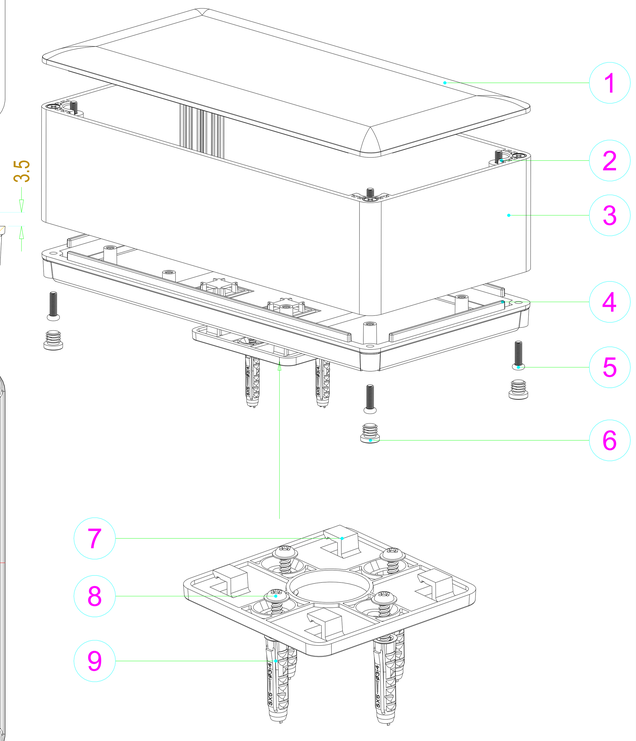


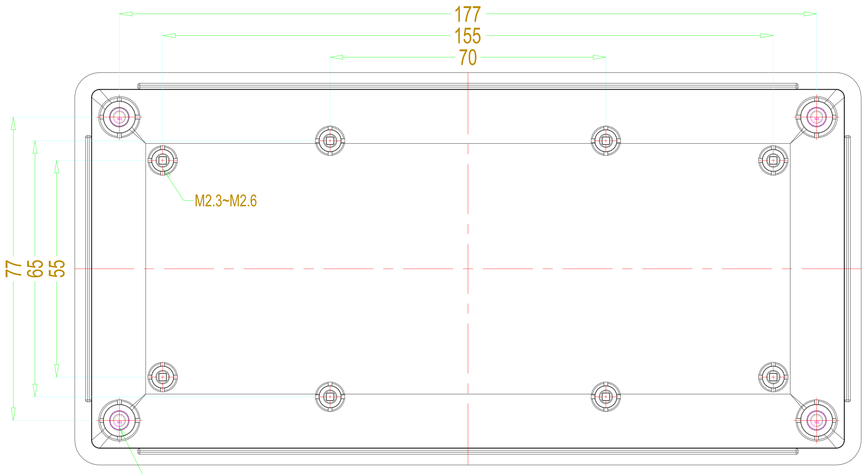


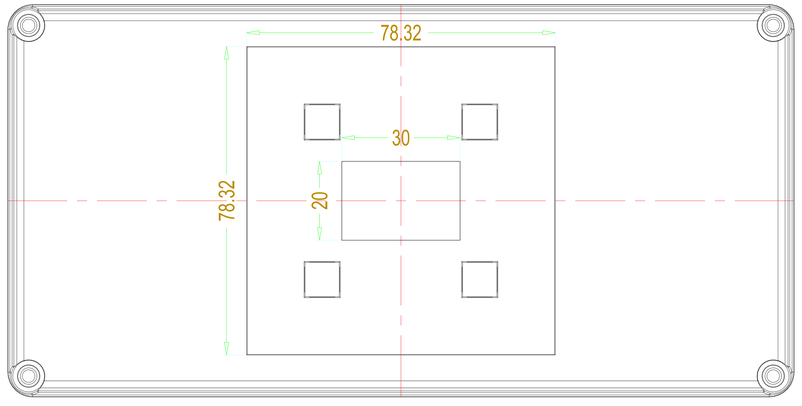





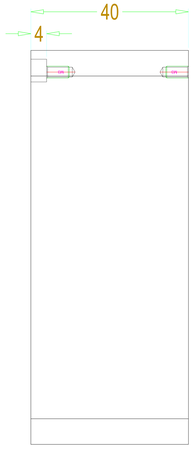


| | | | | | |
|---|---|---|---|---|---|
| 9 | 墙钉 | PP | 4 | Ø3-4 | |
| 8 | 墙挂螺丝 | 铁 | 4 | PWA3X25 | |
| 7 | 墙挂 | ABS | 1 | * | |
| 6 | 脚垫 | TPU | 4 | BP-8 | |
| 5 | 螺丝 | 铁 | 4+8 | KM3*10/PM3*10 | |
| 4 | 底板 | ABS | 1 | * | |
| 3 | 铝型材 | 铝 | 1 | * | |
| 2 | 面板固定架 | POM | 4 | * | |
| 1 | 面板 | ABS | 1 | * | |
| 序 号 | 零件名称 | 材 料 | 数 量 | 配件编号 | 备 注 |
| 制 图 Drawing | 审 核 Auditing | 批 准 Confirm | 产品名称 Product Name | 铝型材 | 视 图 Project View A |
| | | | 产品型号 Product Type | BAD 11017-M-B(W40) | 图纸比例 Drawing Scale 1:1(MM) |


北京巴哈尔科技有限公司
BEIJING BAHARTECHNOLOGY CO.,LTD
中国·深圳
TEL:+86-755-33262000
FAX:+86-755-33262020