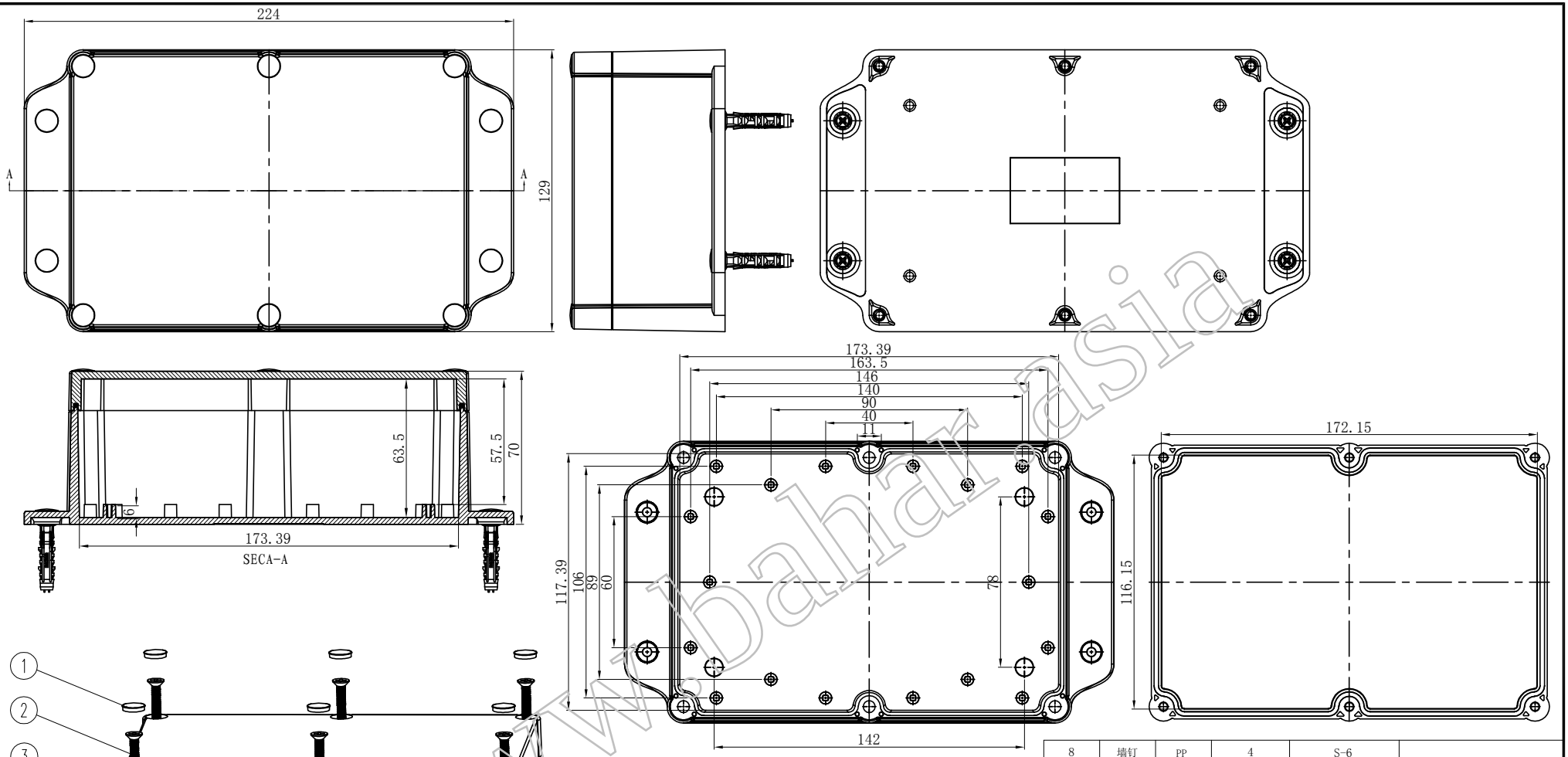

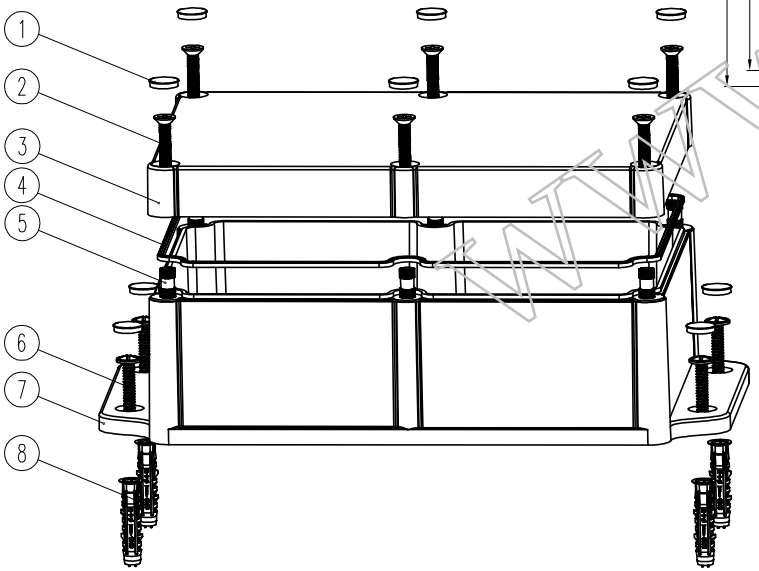

8	墙钉	PP	4	S-6	
7	底座	ABS	1	10017-C1	
6	螺丝M4*30	钢	4	PWA4*30	
5	铜螺母M4*10	铜	6	M4*10	
4	密封圈	硅胶	1	10017-D1	
3	盖子	ABS/PC	1	10017-B1/10017-B2	
2	螺丝M4*25	钢	6	KM4*25	
1	螺丝帽	ABS	10	KN-500-B1	
序 号	零件名称	材 料	数 量	配件编号	备 注
制 图 Drawing	审 核 Auditing	批 准 Confirm	产品名称 Product Name	防水盒	视 图 Project View A
			产品型号 Product Type	BWP 10017	图纸比例 Drawing Scale 1:1(MM)

北京巴哈尔科技有限公司
BEIJING BAHARTECHNOLOGY CO.,LTD
中国·深圳
TEL:+86-755-33262000
FAX:+86-755-33262020

www.baharasia