Datový list | Objednací číslo: 221-413

Spojovací svorka COMPACT; Pro všechny druhy vodičů; Max. 4 mm²; 3vodič.; S páčkami; Barva pouzdra transparentní; Okolní teplota: max. 85 °C (T85); 4,00 mm²; Transparentní

https://www.wago.com/221-413





Barva: Transparentní

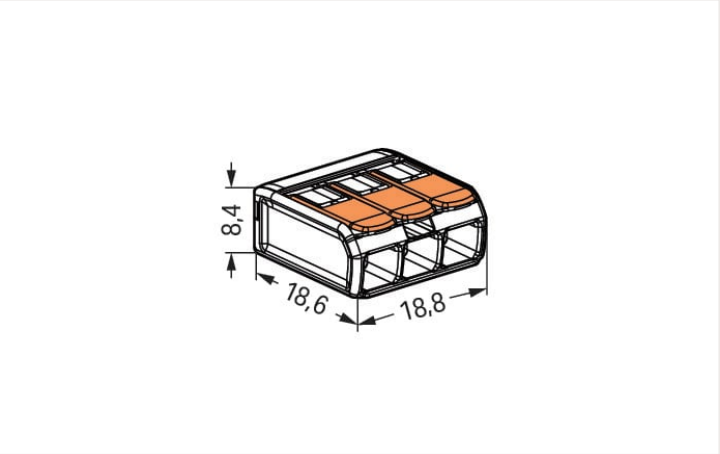

Rozměry v mm

Přednosti

- Snadné používání – zvedněte páčku, zasuňte vodič a páčku znovu zatlačte dolů
- K dispozici jako 2-, 3- a 5vodičové svorky
- Snadné připojení vodičů od 0,14 do 4 mm²
- Umožňují připojit plné, vícedrátové i jemně laněné vodiče
- Úspora času pro instalační techniky i výrobce přístrojů
- Rychlá instalace přístrojů s vyšším příkonem
- Bezpečná instalace dlouhých kabelů s větším průřezem vodičů
- Upevňovací adaptér pro instalaci podle norem
- Možnost individuálních adaptérů

Poznámky

Bezpečnostní informace 1	V uzemněných sítích

Elektrické údaje

Návrhové hodnoty podle IEC/EN

Návrhové hodnoty podle	EN 60664
Jmenovité napětí (II/2)	450 V
Jmenovité rázové napětí (II/2)	4 kV
Jmenovitý proud	32 A

Návrhové hodnoty podle IEC/EN

Legenda (návrhové hodnoty)	(II / 2) ≙ kategorie přepětí II / stupeň znečištění 2

Návrhové hodnoty podle UL

Atesty podle	UL 486C
Jmenovité napětí podle UL (skupina použití C)	600 V
Jmenovitý proud podle UL (skupina použití C)	20 A

Údaje o připojení

Celkový počet připojovacích bodů	3
Celkový počet potenciálů	1

Připojení 1

Připojovací technika	CAGE CLAMP®
Způsob ovládání	Páčka
Materiály připojitelných vodičů	Měď
Jmenovitý průřez	4 mm² / 12 AWG
Plný vodič	0,2 … 4 mm² / 24 … 12 AWG
Vícedrátový vodič	0,2 … 4 mm² / 24 … 12 AWG
Jemně laněný vodič	0,14 … 4 mm² / 24 … 12 AWG
Délka odizolování	11 mm / 0.43 palců
Směr zapojení	Boční zapojení

Geometrické údaje

Šířka	18,8 mm / 0.74 palců
Výška	8,6 mm / 0.327 palců
Hloubka	18,8 mm / 0.732 palců

Údaje o materiálu

Upozornění k údajům o materiálu	Information on material specifications can be found here
Barva	Transparentní
Izolační materiál	Polykarbonát (PC)
Třída hořlavosti podle UL94	V2
Požární zatížení	0,064 MJ
Barva akčního členu	Oranžová
Hmotnost	2,5 g

Požadavky na prostředí

Teplota okolního vzduchu (provoz)	+85 °C
Trvalá provozní teplota	105 °C
Označení teploty podle EN 60998	T85

Obchodní údaje

Product Group	7 (Push Wire Conn.)
eCl@ss 10.0	27-14-11-04
eCl@ss 9.0	27-14-11-04
ETIM 8.0	EC000446
ETIM 7.0	EC000446
PU (SPU)	500 (50) ks
Druh balení	Box
Země původu	DE
GTIN	4050821808442
Číslo celního tarifu	85369010000

Atesty / certifikáty

General approvals

Schválení	Standardní	Název certifikátu
CCA DEKRA Certification B.V.	EN 60998	NTR NL-7827
ENEC 05 DEKRA Certification B.V.	EN 60998	71-113253 REV.1
UL_Listed_64KA UL International Germany GmbH	UL 467	E201573
UL UL International Germany GmbH	UL 486C	E69654

Approvals for marine applications

Schválení	Standardní	Název certifikátu
ABS American Bureau of Shipping	-	18-HG1755093-PDA
DNV GL Det Norske Veritas, Germanischer Lloyd	EN 60998	TAE000015T
LR Lloyds Register	EN 60998	LR22207029TA

Stahování

Environmental Product Compliance

Compliance Search

Environmental Product Compliance 221-413

Documentation

Additional Information

Technical Section	pdf 2142.18 KB	

Bid Text

221-413	19.02.2019	xml 3.43 KB
221-413	23.01.2019	docx 15.29 KB
ausschreiben.de 221-413		

CAD/CAE-Data

CAD data

2D/3D Models 221-413

CAE data

EPLAN Data Portal 221-413

ZUKEN Portal 221-413

1 Kompatibilní produkty

1.1 Volitelné příslušenství

1.1.1 Můstek

1.1.1.1 Můstek



Obj. č.: 221-941/000-006
Můstek; Pro přívod vodiče; 2×; Izolováno; Modrá



Obj. č.: 221-942/000-006
Můstek; Pro přívod vodiče; 2×; Izolováno; Modrá



Obj. č.: 221-941
Můstek; Pro přívod vodiče; 2×; Izolováno; Tmavě šedá



Obj. č.: 221-942
Můstek; Pro přívod vodiče; 2×; Izolováno; Tmavě šedá

1.1.2 Upevňovací adaptér

1.1.2.1 Montážní příslušenství



Obj. č.: 221-503
Upevňovací adaptéry; Pro 3vodičové svorky; Řada 221 – 4 mm²; Pro šroubové upevnění; Bílá



Obj. č.: 221-503/000-004
Upevňovací adaptéry; Pro 3vodičové svorky; Řada 221 – 4 mm²; Pro šroubové upevnění; Černá



Obj. č.: 221-513
Upevňovací adaptéry; Pro 3vodičové svorky; Řada 221 – 4 mm²; Se západkou pro montáž naležato; Bílá



Obj. č.: 221-513/000-004
Upevňovací adaptéry; Pro 3vodičové svorky; Řada 221 – 4 mm²; Se západkou pro montáž naležato; Černá



Obj. č.: 221-523
Upevňovací adaptéry; Pro 3vodičové svorky; Řada 221 – 4 mm²; Se západkou pro montáž nastojato; Bílá



Obj. č.: 221-523/000-004
Upevňovací adaptéry; Pro 3vodičové svorky; Řada 221 – 4 mm²; Se západkou pro montáž nastojato; Černá



Obj. č.: 221-500/000-006
Upevňovací adaptéry; Řada 221 – 4 mm²; Pro montáž na lištu DIN 35 / šroubovou montáž; Modrá



Obj. č.: 221-500
Upevňovací adaptéry; Řada 221 – 4 mm²; Pro montáž na lištu DIN 35 / šroubovou montáž; Oranžová



Obj. č.: 221-500/000-053
Upevňovací adaptéry; Řada 221 – 4 mm²; Pro montáž na lištu DIN 35 / šroubovou montáž; Tmavě šedá – žlutá

1.1.3 Všeobecné příslušenství

1.1.3.1 Moisture protection



Obj. č.: 207-1331
Gelová krabička; Pobočka; Pro kabely; S gelem; Řady 221, 2x73; Konektory max. 4 mm²; Bez spojovacích svorek; Velikost 1; Šedá



Obj. č.: 207-1333
Gelová krabička; Pobočka; Pro kabely; S gelem; Řady 221, 2x73; Konektory max. 4 mm²; Bez spojovacích svorek; Velikost 3; Šedá

1.1.3.2 Prázdné pouzdro



Obj. č.: 207-4301
Odbočná krabice; Pobočka; Pro kabely s více jádry; Řada 221; Konektory max. 4 mm²; Bez spojovacích svorek; Bílá

Pokyny k instalaci

Připojení vodiče

Strip conductor to 11 mm (0.43 inch).	Termination: Lift the lever to open the clamping unit and insert a stripped conductor.	Then, lower the lever to close the clamp.	

Aplikace

Wiring fine-stranded conductors in junction boxes.	Custom low-voltage lighting system	Lighting distribution in a ceiling canopy	Pendant light connection in a suspended ceiling

COMPACT Splicing Connectors for All Conductor Types (4 mm²), 221 Series

Compact, lever-operated splicing connectors:
Tool-free connection of up to five stripped, fine-stranded conductors from 0.14 … 4 mm², as well as solid or stranded conductors from 0.2 … 4 mm² (24 … 12 AWG).

How they work:
Pull up an orange lever to open the clamping unit. Then insert the conductor and push the lever back down, flush with the connector housing.

Safety:
The lever's specially designed rest position reliably prevents accidental unclamping of a connected conductor.
Application safety, for any type of conductor (solid, stranded, fine-stranded), is confirmed by approvals like ENEC or UL.