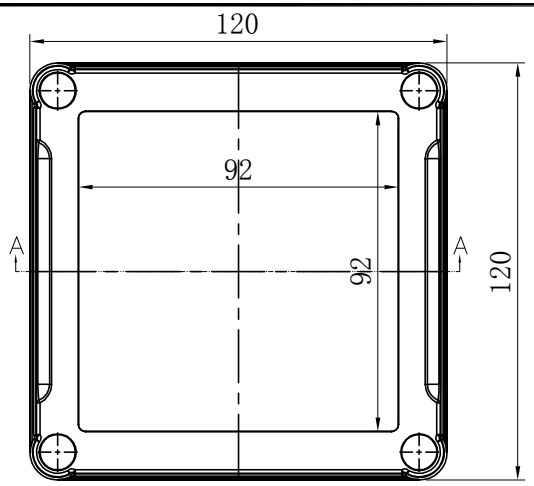

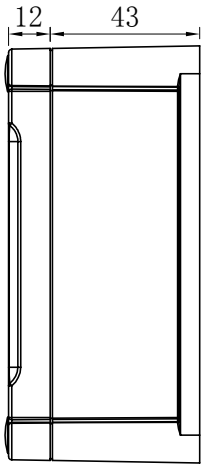

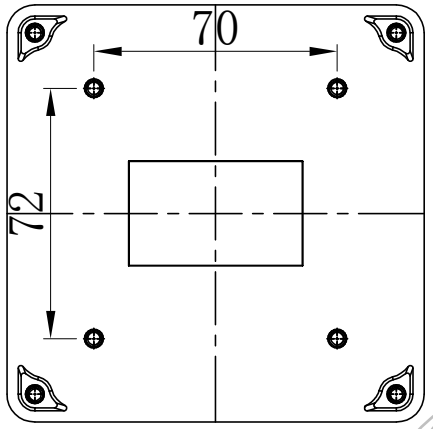

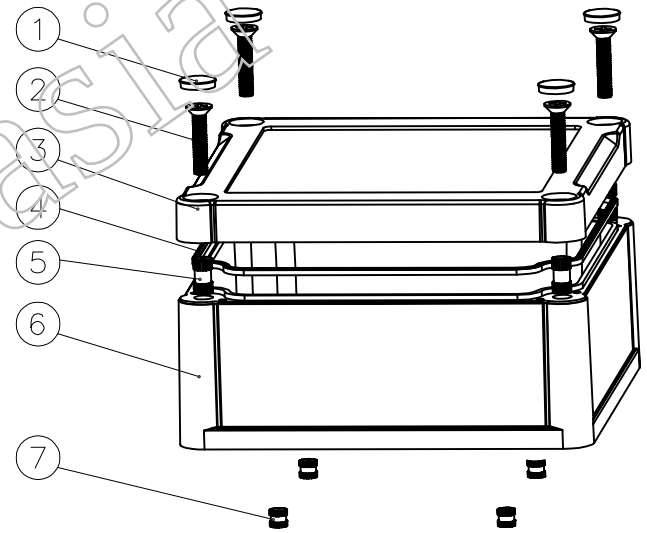

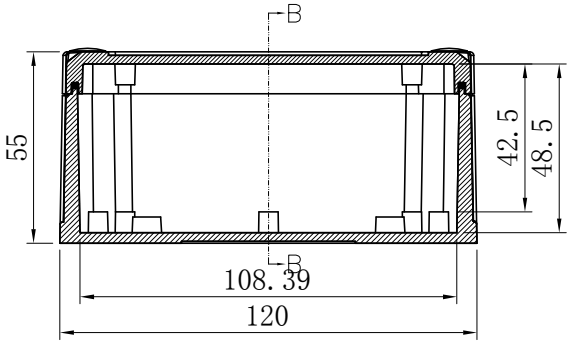

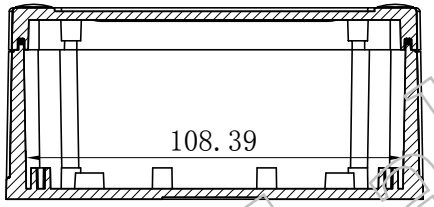

SEC B-B

SEC A-A

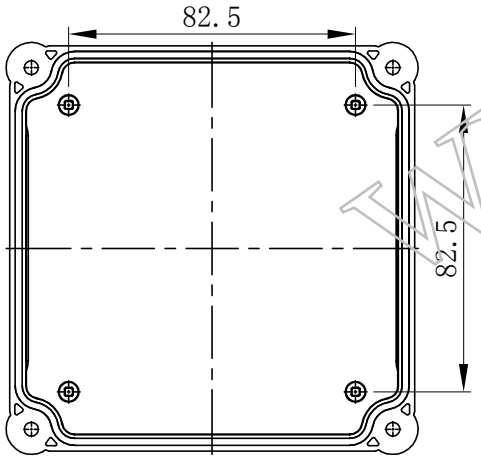

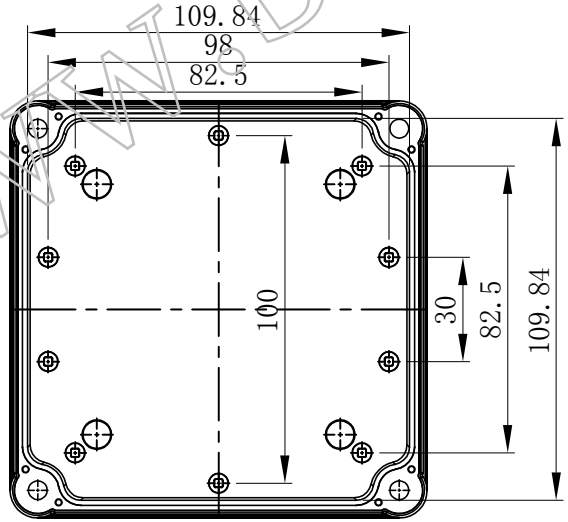

www.bahar.asia

7	螺母M4*5	铜	4	M4*5	
6	底座	ABS	1	10501-C1	
5	螺母M4*10	铜	4	M4*10	
4	密封圈	硅胶	1	10001-D1	
3	盖子	ABS/PC	1	10001-B1/10001-B2	
2	机械螺丝	不锈钢	4	KM4.0*18	
1	螺丝帽	ABS	4	KN-500-B1	
序 号	零件名称	材 料	数 量	配件编号	备 注
制 图 Drawing	审 核 Auditing	批 准 Confirm	产品名称 Product Name	防水盒	视 图 Project View
			产品型号 Product Type	BWP 10501	图纸比例 Drawing Scale 1:1(MM)

北京巴哈尔科技有限公司
BEIJING BAHARTECHNOLOGY CO.,LTD
中国·深圳
TEL:+86-755-33262000
FAX:+86-755-33262020