产品型号(MODEL NO.): BWP 10602-A1

产品尺寸 (SIZE): 268×198×102MM

产品重量(WEIGHT):

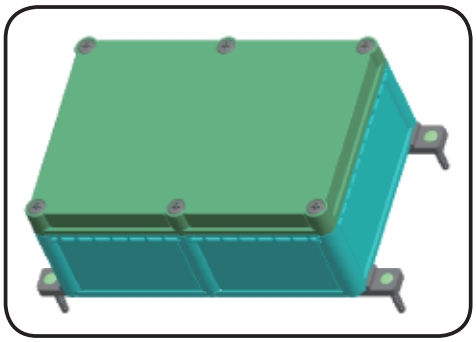

11226002

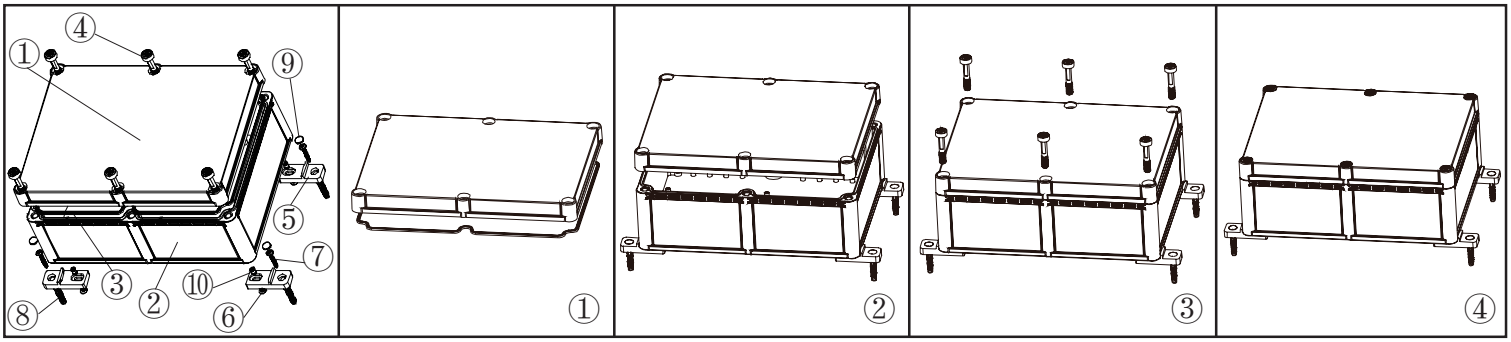

①

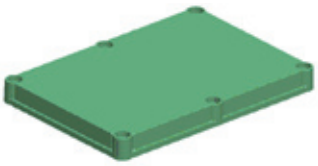

产品编号(NUMBER):10602-B1
产品名称(NAME):上壳 EPIVALVE
模具编号 (P/NO) :BAH10027-A1
材 料(MATERIAL):ABS(LIGHT GREY:FS20412)
用量(QUANTITY):1 PCS
重量(WEIGHT) :

②

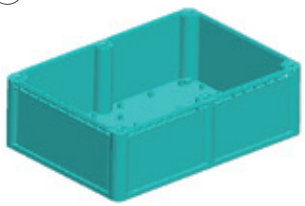

产品编号(NUMBER): 10602-C1
产品名称(NAME):下壳 HYPOTHECA
模具编号(P/NO): BAH10027-A2
材 料(MATERIAL):ABS(LIGHT GREY:FS20412)
用量(QUANTITY) : 1 PCS
重量(WEITHG) :

③



产品编号(NUMBER): 10602-D1
产品名称(NAME): 防水圈GASKET
材料 (MATERIAL): 橡胶RUBBER
用量(QUANTITY) : 1 PCS
尺 寸 (SIZE): 263.5x193.3x2.4 MM
重 量(WEIGHT):

④



产品编号(NUMBER): 10601-E1
产品名称(NAME): 螺丝 SCREW
模具编号(P/NO): BAH10027-A4
规格(STANDARD):
材料(MATERIAL): PC
用量(QUANTITY): 6 PCS

⑤



产品编号(NUMBER):10601-F1
产品名称(NAME): 墙挂WALL TIE ACCESSORIES
模具编号 (P/NO) :BAH10027-A3
材料(MATERIAL):ABS(LIGHT GREY:FS20412)
用量(QUANTITY): 4 PCS

⑥



产品编号(NUMBER): PWM4×10
产品名称(NAME): 螺丝 SCREW
规格(STANDARD): M4×10
材料(MATERIAL):STAINLESS STEEL
用量 (QUANTITY): 4 PCS

⑦



产品编号(NUMBER):PWA4×30
产品名称(NAME):自攻螺丝SELF-TAPPING SCREW
规格(STANDARD): M4×30
材料(MATERIAL): 铁 IRON
用量(QUANTITY): 4 PCS

⑧



产品编号(NUMBER): S-6
产品名称(NAME): 墙钉 WALL NAIL
模具编号(P/NO): BAH10032-A1A2
规格(STANDARD): S×6 ϕ4-5
材料(MATERIAL): PP(GREY :CM906)
用量(QUANTITY): 4 PCS

⑨

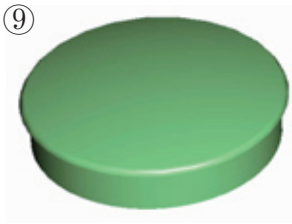

产品编号(NUMBER): KN-500-B1
产品名称(NAME) : 螺丝盖 SCREW LID
模具编号(P/NO) : BAH10001-A3
材 料(MATERIAL) : ABS(LIGHT GREY:FS20412)
用量(QUANTITY): 4 PCS

⑩

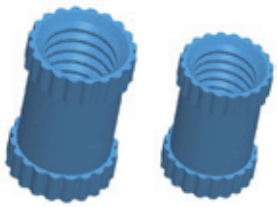

产品编号(NUMBER): M4×8 / M4×6
产品名称(NAME) : 铜套 COPPER NUT
规格(STANDARD): M4×8 /M4×6
材 料(MATERIAL): 铜 COPPER
用量(QUANTITY): 4 PCS/6PCS
颜 色 (COLOR): 铜色 COPPER

名称 NAME	尺 寸 SIZE (MM)	CARTON No.	G . W (KG)	N . W (KG)	每箱数量 QUANTITY	PE袋 POLYBAG
小箱 SAMLL CARTON						
大箱 BIG CARTON						