序号/RevNo.	名称 /Title	文件编号/File No.
1	XY167V塑件	QJ/XYT-2123101
2	XY305V端子	QJ/XYT-2126101
3	XY305簧片	QJ/XYT-2126102
4	XY167螺丝	QJ/XYT-2123102

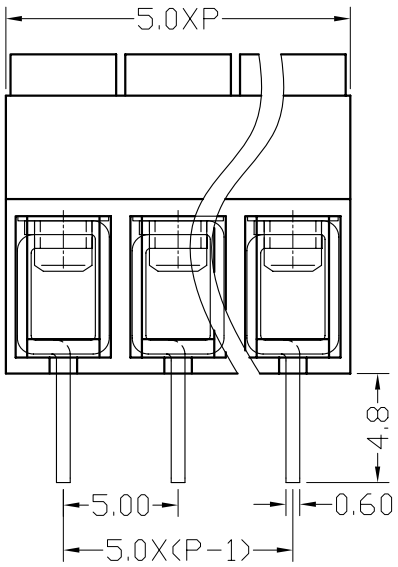

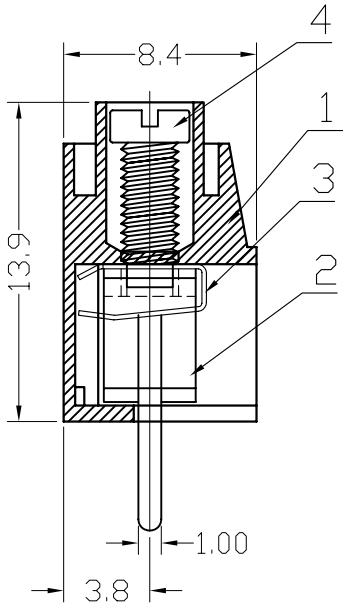

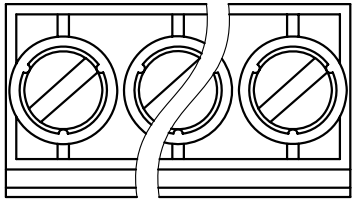

300V 15A 2.5mm^2

Poles: 2,3-12P

Pitch: 5.0mm(.197")

Materials

Housing: PA66(UL 94V-0)

Solder Pin: Brass,Tin Plated.

Clamping: Stainless steel

Screw: M2.5,steel(A3),Zinc Plated

Torque: 0.4N.m

设计/Designed by	绘图 /Drawing by	审核 /Checked by	批准 /Approved by	未注公差 General Tolerance	
				x. ± 0.2	x.° ± 2°
新莱亚电子 XINLAIYA ELECTRONIC CO.,LTD		图名 /Title	文件编号 /File No.	.x ± 0.1	.x° ± 1°
		XY167V-5.0 产品图	QJ/XYT-2223100	.xx ± 0.05	.xx° ± 0.5°
			页序 /Sheet	.xxx ± 0.01	
		备注 /Remark		单位 /Units:	mm

序号/RevNo.	更改记录 /Revision note	签名 /Signature	日期 /Date