finder
RELAYING INNOVATION

Impulsně ovládané spínače (kroková relé) 10 A

ŘADA
26



- osvětlení chodeb
- osvětlení ložnic
- osvětlení obývacích pokojů

Vyhrazujeme si právo bez předchozího oznámení provádět změnu cen, vlastností, specifikace, vzhledu a použitelnosti.
FINDER nepřejímá žádnou odpovědnost za možné chyby nebo nedostatečné informace v tomto dokumentu.
Při odchylkách mezi tištěným a online obsahem je rozhodující aktuální verze.

impulsně ovládaný spínač 1-kontaktní nebo 2-kontaktní s odděleným připojením cívky a kontaktů **Typ 26.01** - 1Z **Typ 26.02, 04, 06, 08** - 2Z podle pořadí kroků **Typ 26.03** - 1Z + 1R • 6 různých kroků spínání kontaktů • cívky AC • ovládání DC (12 V nebo 24 V) pomocí adaptéru • bez ovládacího napětí zůstane v posledním stavu • kontakty bez Cd	**26.01**  • 1Z / 10 A	**26.02, 04, 06, 08**  • 2Z / 10 A • postup kroků na další stránce	**26.03**  • 1Z + 1R / 10 A
26.01/02/04/06/08/03 šroubové svorky  EVG(1) = elektronický předřadník KVG(2) = konvenční předřadník rozměry na straně 6	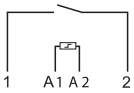 26.01	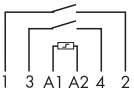 26.02 26.04 26.06 26.08	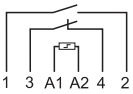 26.03

Kontakty				
Počet kontaktů		1Z	2Z	1Z + 1R
Max. trvalý proud /max. spínaný proud	A	10/20	10/20	10/20
Jmenovité napětí /max. spínané napětí	V AC	250/400	250/400	250/400
AC1 max. spínaný výkon	VA	2500	2500	2500
AC15 max. spínaný výkon (230 V AC)	VA	500	500	500
Přípustné zatížení:				
žárovky a halogen. žárovky (230 V)	W	800	800	800
zářivky s EVG(1)	W	400	400	400
zářivky s KVG(2)	W	360	360	360
úsporné zářivky	W	200	200	200
LED (230 V)	W	200	200	200
halogen. žárovky nebo LED s EVG(1)	W	200	200	200
halogen. žárovky nebo LED s KVG(2)	W	400	400	400
Min. spínaný výkon	mW (V/mA)	1000 (10/10)	1000 (10/10)	1000 (10/10)
Standardní materiál kontaktů		AgNi	AgNi	AgNi
Cívka				
Jmenovité	V AC (50 Hz)	12 - 24 - 48 - 110 - 230	12 - 24 - 48 - 110 - 230	12 - 24 - 48 - 110 - 230
napětí (U_N)	V DC	—	—	—
Jmenovitý příkon AC/DC	VA (50 Hz)/W	4,5/—	4,5/—	4,5/—
Pracovní rozsah	AC (50 Hz)	(0,8…1,1) U_N	(0,8…1,1) U_N	(0,8…1,1) U_N
	DC	—	—	—
Všeobecné údaje				
Mechanická životnost AC/DC	počet sepnutí	$300 \cdot 10^3$	$300 \cdot 10^3$	$300 \cdot 10^3$
Elektrická životnost v AC1	počet sepnutí	$100 \cdot 10^3$	$100 \cdot 10^3$	$100 \cdot 10^3$
Min./max. doba sepnutí ovládání		0,1 s/1 h (dle ČSN EN 60669)	0,1 s/1 h (dle ČSN EN 60669)	0,1 s/1 h (dle ČSN EN 60669)
Napěťová pevnost cívka/kontaktní sada (1,2/50µs)	kV	4	4	4
Teplota okolí	°C	–40…+40	–40…+40	–40…+40
Krytí		IP 20	IP 20	IP 20
Schválení zkušeben (podrobnosti na vyžádání)				

ŘADA 26
Spínač impulsně ovládaný kompaktní (krokové relé), 10 A

Objednací kód

Příklad: řada 26, spínač impulsně ovládaný kompaktní, montáž do krabice, 2Z/10 A, napájení 12 V DC.

2 6	.	0	2	.	8	.	0 1 2	.	0	0	0	0

řada

typ
0 = šroubové svorky

počet kontaktů
1 = 1Z, 10 A
2 = 2Z, 10 A
3 = 1Z + 1R, 10 A
4 = 2Z nebo 2R nebo 1Z + 1R, 10 A, viz postup kroků
6 = 2Z nebo 2R nebo 1Z + 1R, 10 A, viz postup kroků
8 = 2Z nebo 2R nebo 1Z + 1R, 10 A, viz postup kroků

druh napětí
8 = AC (50 Hz)

jmenovité napětí cívky
viz tabulka cívek

Všeobecné údaje

Izolační vlastnosti					
Napěťová pevnost					
mezi A1-A2 a kontakty	V AC	3500			
mezi rozepnutými kontakty	V AC	2000			
mezi sousedními kontaktními sadami	V AC	2000			
Další údaje		**26.01, 26.03, 26.08**		**26.02, 26.04, 26.06**	
Vyzařování tepla do okolí při jmenovitém proudu a nevybuzené cívce	W	0,9		1,8	
Utahovací moment	Nm	0,8		0,8	
Max. průřez přívodů		drát	lanko	drát	lanko
	mm^2	1 x 4 / 2 x 2,5	1 x 2,5 / 2 x 2,5	1 x 4 / 2 x 2,5	1 x 2,5 / 2 x 2,5
	AWG	1x12 / 2x14	1 x 14 / 2 x 14	1 x 12 / 2 x 14	1 x 14 / 2 x 14

Cívka

AC provedení

Jmenovité napětí U_N	Kód cívky	Pracovní rozsah U_{min}	Pracovní rozsah U_{max}	Odpor R	Proud I
V		V	V	Ω	mA
12	**8**.012	9,6	13,2	17	370
24	**8**.024	19,2	26,4	70	180
48	**8**.048	38,4	52,8	290	90
110	**8**.110	88	121	1500	40
230	**8**.230	184	253	6250	20

Typ	Počet kroků	Postup kroků 1	2	3	4
26.01	2				
26.02	2				
26.03	2				
26.04	4				
26.06	3				
26.08	4				

Schéma připojení

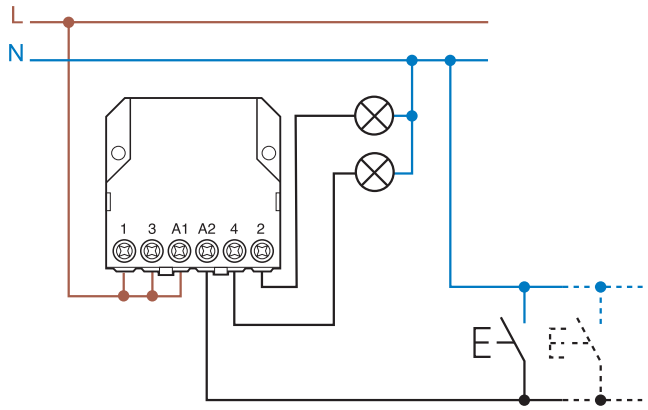

3-vodičové připojení

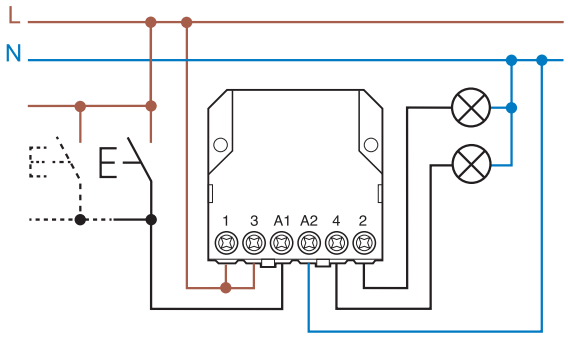

4-vodičové připojení

Příslušenství

k připojení na 12 V DC nebo 24 V DC

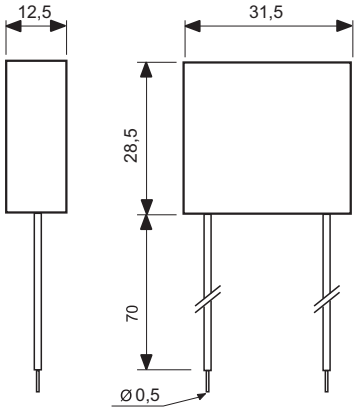

Adaptér: 026.9.012 pro ovládání spínače na 12 V AC napětím 12 V DC
Jmenovité napětí: 12 V DC
Max. teplota okolí: + 40 °C
Pracovní rozsah: (0,9…1,1)U_N
Adaptér: 026.9.024 pro ovládání spínače na 24 V AC napětím 24 V DC
Jmenovité napětí: 24 V DC
Max. teplota okolí: + 40 °C
Pracovní rozsah: (0,9…1,1)U_N

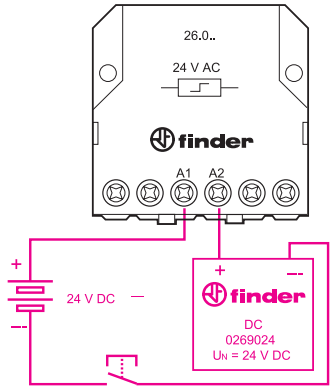

Příklad ovládání AC spínače napětím 24 V DC.

Kondenzátor pro provoz při 230 V AC s prosvětlenými tlačítky s doutnavkami

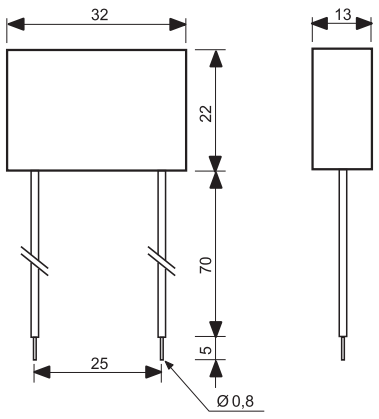

typ 026.00 (kondenzátor)
zalité provedení, připojovací kabely délky 75 mm

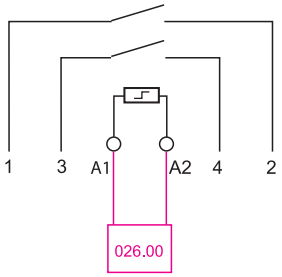

příklad připojení kondenzátoru, typ 026.00
kondenzátor je zapotřebí pro ovládání pomocí až 15 prosvětlených tlačítek (max. 1 mA/230 V), připojuje se paralelně k cívce impulsně ovládaného spínače

K

ŘADA 26
Spínač impulsně ovládaný kompaktní (krokové relé), 10 A

Rozměry

26.01
šroubové svorky



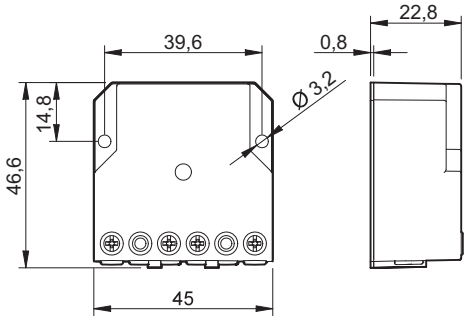

26.02 / 04 / 06 / 08
šroubové svorky



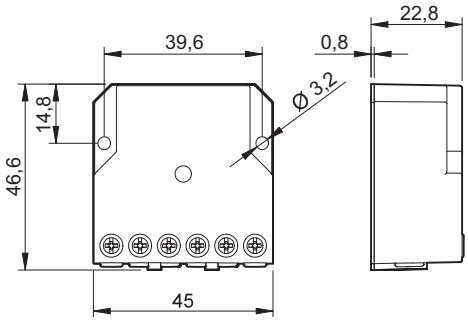

26.03
šroubové svorky



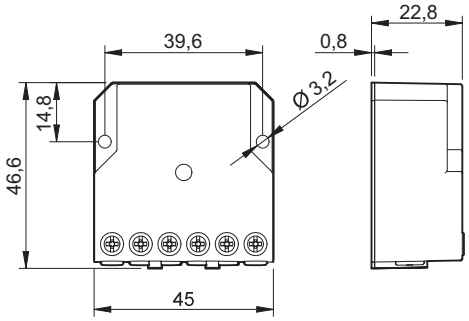

K