Impulsně ovládané spínače (kroková relé) 10 A



- osvětlení obývacích pokojů
- osvětlení ložnic
- osvětlení chodeb

ŘADA 27

Vyhrazujeme si právo bez předchozího oznámení provádět změnu cen, vlastností, specifikace, vzhledu a použitelnosti.
FINDER nepřejímá žádnou odpovědnost za možné chyby nebo nedostatečné informace v tomto dokumentu.
Při odchylkách mezi tištěným a online obsahem je rozhodující aktuální verze.

impulsně ovládaný spínač 1- nebo 2-kontaktní se společným připojením cívky a kontaktů

27.0x - pro přímé ovládání 4 prosvětlenými tlačítky nebo pro ovládání až 24 prosvětlenými tlačítky pomocí kondenzátorového modulu 027.00

27.2x - pro přímé ovládání až 15 prosvětlenými tlačítky bez kondenzátorového modulu

- 3 různé kroky spínání kontaktů
- cívky AC
- bez ovládacího napětí zůstane výstupní relé v posledním stavu
- montáž do krabice nebo na panel
- materiál kontaktů bez Cd
- italský patent

27.0x / 2x
šroubové svorky



EVG(1) = elektronický předřadník
KVG(2) = konvenční předřadník

rozměry na straně 5

	27.0x	27.2x EVO
		
	• 1Z / 10 A • 2Z / 10 A (viz postup kroků) • pro přímé ovládání 4 prosvětlenými tlačítky (max. 1 mA / 230 V AC) nebo 24 tlačítky pomocí modulu 027.00	• 1Z / 10 A • 2Z / 10 A (viz postup kroků) • pro přímé ovládání 15 prosvětlenými tlačítky (max. 1 mA / 230 V AC) bez modulu 027.00
	27.01 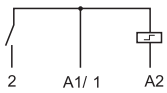 2 A1/ 1 A2 27.05 - 27.06 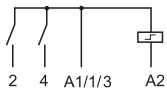 2 4 A1/1/3 A2	27.21 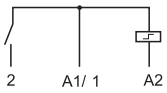 2 A1/ 1 A2 27.25 - 27.26 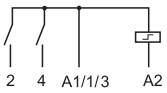 2 4 A1/1/3 A2

Kontakty				
Počet kontaktů		1Z nebo 2Z		1Z nebo 2Z
Max. trvalý proud /max. spínaný proud	A	10/20		10/20
Jmenovité napětí /max. spínané napětí	V AC	110/—	230/—	230/—
AC1 max. spínaný výkon	VA	1100	2300	2300
AC15 max. spínaný výkon	VA	250	500	500
Přípustné zatížení:				
žárovky a halogen. žárovky (230 V)	W	—	1000	1000
zářivky s EVG(1)	W	200	400	400
zářivky s KVG(2)	W	180	360	360
úsporné zářivky W	W	100	200	200
LED (230 V)	W	—	200	200
halogen. žárovky nebo LED s EVG(1)	W	100	200	200
halogen. žárovky nebo LED s KVG(2)	W	200	400	400
Min. spínaný výkon	mA	10		10
Standardní materiál kontaktů		AgNi		AgNi
Cívka				
Jmenovité	V AC (50/60 Hz)	110	230	230
napětí (U_N)	V DC	—		—
Rozběhový / jmenovitý příkon	VA (50Hz)	4/4		25/1
Pracovní rozsah	AC 50Hz/AC 60Hz	(0,8…1,1) U_N / (0,85…1,1) U_N		(0,8…1,1) U_N / (0,85…1,1) U_N
	DC	—		—
Všeobecné údaje				
Mechanická životnost AC/DC	počet sepnutí	$300 \cdot 10^3$		$300 \cdot 10^3$
Elektrická životnost v AC1	počet sepnutí	$100 \cdot 10^3$		$100 \cdot 10^3$
Max. počet prosvětlených tlačítek	(≤ 1mA)	4 (24 s modulem 027.00)		15
Min./max. doba sepnutí ovládání		0,1 s/1 h (dle ČSN EN 60669)		0,1 s/trvalé sepnutí
Teplota okolí	°C	–40…+40		–40…+40
Krytí		IP 20		IP 20
Schválení zkušeben (podrobnosti na vyžádání)				

ŘADA 27
Spínač impulsně ovládaný kompaktní (krokové relé), 10 A

Objednací kód

Příklad: řada 27, spínač impulzně ovládaný kompaktní, montáž do krabice nebo na panel, 1Z / 10 A, napájení 230 V AC.

2 7	.	0	.	1	.	8	.	2 3 0	.	0	0	0	0

řada

typ
0 = do krabice nebo na panel
2 = do krabice nebo na panel (omezený ovládací proud)

počet kontaktů
1 = 1Z, 10 A
5 = 2Z, 10 A, viz postup kroků
6 = 2Z, 10 A, viz postup kroků

druh napětí
8 = AC (50/60 Hz)

jmenovité napětí cívky
viz tabulka cívek

Všeobecné údaje

Další údaje		27.01, 27.21		27.05, 27.06, 27.25, 27.26	
Vyzařování tepla do okolí při jmenovitém proudu a nevybuzené cívce	W	0,9		1,8	
Utahovací moment	Nm	0,8		0,8	
Max. průřez přívodů		drát	lanko	drát	lanko
	mm²	2 x 2,5	1 x 4 / 2 x 2,5	2 x 2,5	1 x 4 / 2 x 2,5
	AWG	2 x 14	1 x 12 / 2 x 14	2 x 14	1 x 12 / 2 x 14

Cívka

Typ 27.01, 27.05, 27.06

Jmenovité napětí U_N	Kód cívky	Pracovní rozsah (50 Hz) U_{min}	U_{max}	Odpor R	Proud I (50 Hz)
V		V	V		mA
110	**8**.110	88	121	1400	42,0
230	**8**.230	184	253	6500	17,5

Typ 27.21, 27.25, 27.26

Jmenovité napětí U_N	Kód cívky	Pracovní rozsah (50 Hz) U_{min}	U_{max}	Odpor R	Rozběhový proud I (50 Hz)	Proud I (50 Hz)
V		V	V		mA	mA
230	**8**.230	184	253	1250	100	4

Typ	Počet kroků	Postup kroků 1	2	3	4
27.01/21	2				
27.05/25	4				
27.06/26	3				

Schéma připojení

K

Typ 27.01/05/06

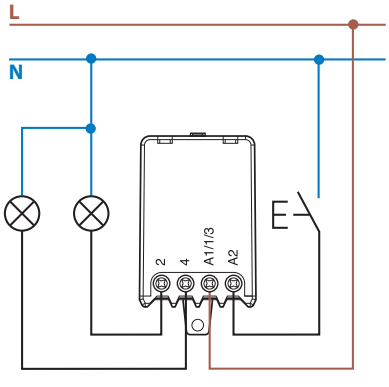

Typ 27.21/25/26

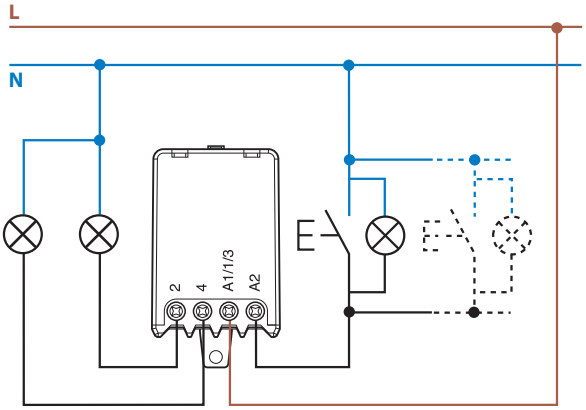

XII-2018, www.finder.cz

Příslušenství pro typy 27.01, 27.05, 27.06

pro provoz při 230 V AC s prosvětlenými tlačítky s doutnavkami



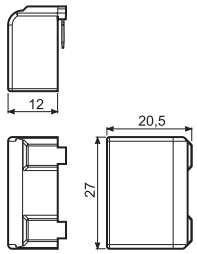

027.00 - Kondenzátorový modul pro ovládání prosvětlenými tlačítky
Modul 027.00 je zapotřebí pro ovládání pomocí až 24 prosvětlenými tlačítky (max.1 mA/230 V).
Modul se umísťuje přímo na spínači.



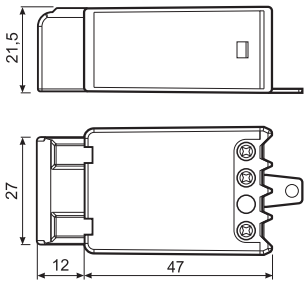

Typ 27.0x + 027.00

Rozměry

27.0x / 2x
šroubové svorky



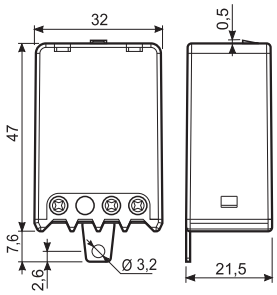

K


když relé,
tak finder