finder
RELAYING INNOVATION

ŘADA
58

Vazební členy
6 – 8,5 – 10 A
IECEx, ATEX a HazLoc

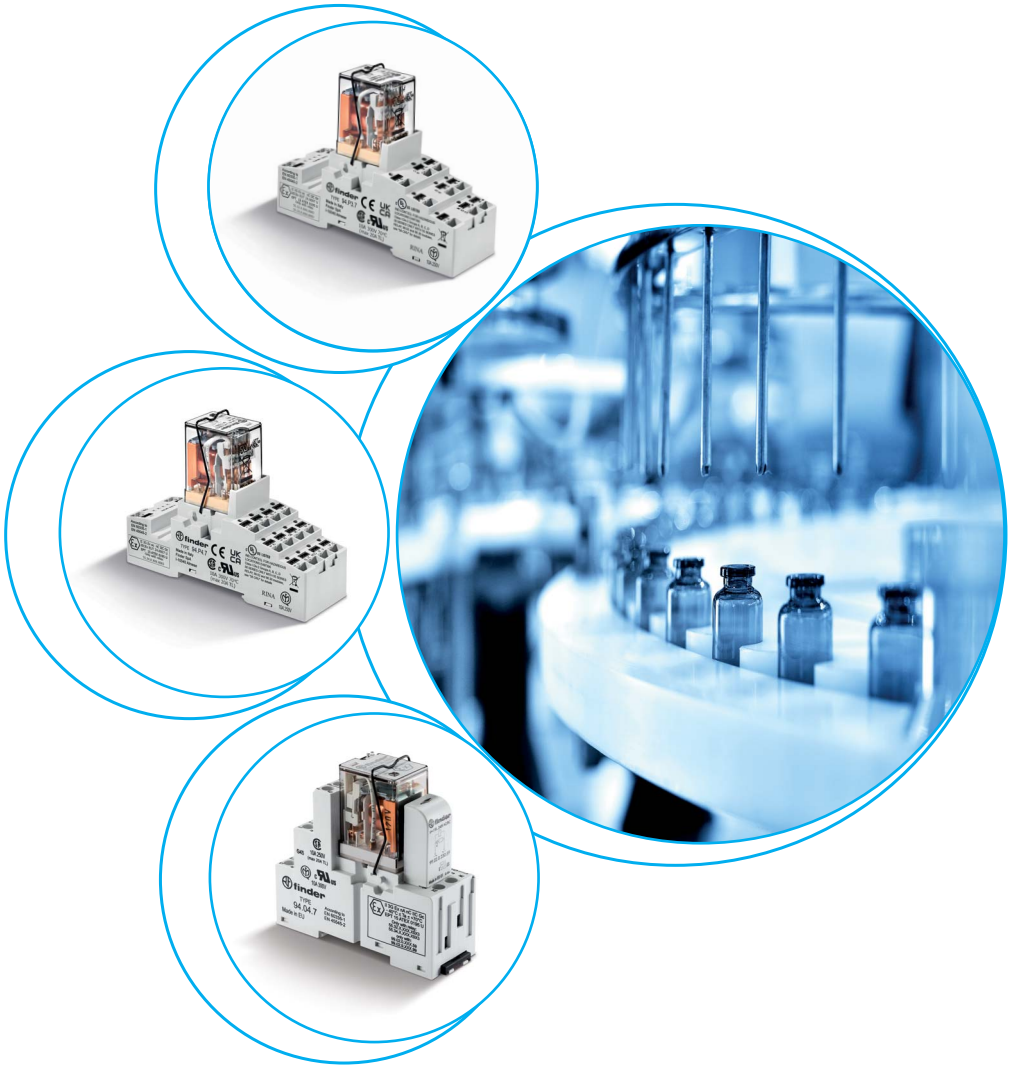

Vyhrazujeme si právo bez předchozího oznámení provádět změnu cen, vlastností, specifikace, vzhledu a použitelnosti.
FINDER nepřejímá žádnou odpovědnost za možné chyby nebo nedostatečné informace v tomto dokumentu.
Při odchylkách mezi tištěným a online obsahem je rozhodující aktuální verze.

IECEx vazební člen 2P, 3P nebo 4P se šroubovými nebo push-in svorkami

IECEx - ATEX podle II 3G Ex ec nC IIC Gc HazLOc podle Class I Div. 2 skupina A, D, C, D - T5*

typ 58.P2 - x00x
- 2P / 10 A
- patice s push-in svorkami

typ 58.P3 - x00x
- 3P / 8,5 A
- patice s push-in svorkami

typ 58.P4 - x00x
- 4P / 6 A
- patice s push-in svorkami

- cívky AC a DC
- mechanický indikátor u 2P a 4P (volitelně)
- popisný stítek
- kontakty bez Cd
- podle
  - ČSN EN IEC 60079-0:2018;
  - ČSN EN IEC 60079-7:2015+A1:2018;
  - ČSN EN 60079-15:2010;
  - ČSN EN IEC 60079-15:2019
- na DIN-lištu ČSN EN 60715 TH 35

58.P3 / 58.P4
push-in svorky



* specifikace na straně 6, 7
rozměry na straně 9

58.P3

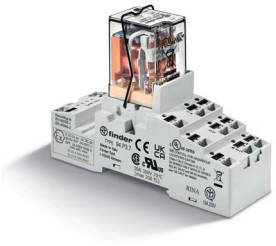

- 3P / 8,5 A
- splňuje IECEx, ATEXC a HazLOc
- push-in svorky

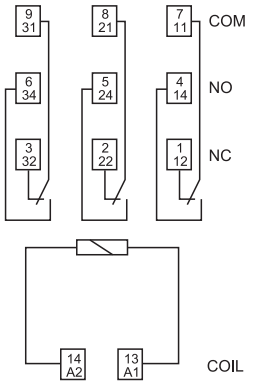

příklad zapojení AC

58.P4



- 4P / 6 A
- splňuje IECEx, ATEXC a HazLOc
- push-in svorky

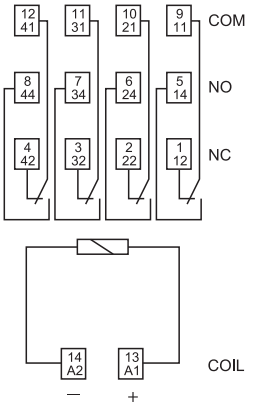

příklad zapojení DC

		58.P3	58.P4
Kontakty			
Počet kontaktů		3P	4P
Max. trvalý proud / max. spínaný proud	A	8,5/20	6/15
Jmenovité napětí / max. spínané napětí	V AC	250/400	250/250
AC1 max. spínaný výkon	VA	2125	1500
AC15 max. spínaný výkon (230 V AC)	VA	500	350
AC3 zátěž, 1 fázový motor (230 V AC)	kW	0,55	0,24
DC1 max. spínaný proud: 30/110/220 V	A	8,5/0,5/0,25	6/0,5/0,25
Min. spínaný výkon	mW (V/mA)	300 (5/5)	300 (5/5)
Standardní materiál kontaktů		AgNi	AgNi
Cívka			
Jmenovité napětí (U_N)	V AC (50/60 Hz)	12 - 24 - 48 - 110 - 120 - 230	12 - 24 - 48 - 110 - 120 - 230
	V DC	12 - 24 - 48 - 125	12 - 24 - 48 - 125
Jmenovitý příkon AC/DC	VA (50 Hz)/W	1,5/1	1,5/1
Pracovní rozsah	AC	(0,8…1,1) U_N	(0,8…1,1) U_N
	DC	(0,8…1,1) U_N	(0,8…1,1) U_N
Přídržné napětí	AC/DC	0,8 U_N / 0,5 U_N	0,8 U_N / 0,5 U_N
Napětí návratu	AC/DC	0,2 U_N / 0,1 U_N	0,2 U_N / 0,1 U_N
Všeobecné údaje			
Mechanická životnost AC/DC	počet sepnutí	$20 \cdot 10^6$ / $50 \cdot 10^6$	$20 \cdot 10^6$ / $50 \cdot 10^6$
Elektrická životnost AC1	počet sepnutí	$200 \cdot 10^3$	$150 \cdot 10^3$
Doba rozběhu / návratu	ms	10/5 (AC) -10/15 (DC)	11/3 (AC) - 11/15 (DC)
Napěťová pevnost cívka/kontaktní sada (1,2/50 µs)	kV	3,6	3,6
Napěťová pevnost rozepnutých kontaktů	V AC	1000	1000
Teplota okolí	°C	–40…+70	–40…+70
Reléové krytí		IP 20	IP 20
Schválení zkušeben (podrobnosti na vyžádání)		CE Ex IECEx UL HazLoc	

ŘADA 58
Vazební členy IECEX, ATEX a HazLOc, 10 - 8,5 - 6 A

B

vazební člen 2P, 3P nebo 4P se šroubovými nebo push-in svorkami

IECEx - ATEX podle II 3G Ex ec nC IIC Gc HazLOc podle Class I Div. 2teptota A, D, C, D - T5*

typ 58.32 - x0xx
- 2P / 10 A

typ 58.33 - x0xx
- 3P / 8,5 A

typ 58.34 - x0xx
- 4P /6 A

- cívky AC a DC
- LED indikační a EMC ochranný modul
- mechanický indikátor u 2P a 4P (volitelně)
- šířka 27 mm
- kontakty bez Cd
- schválení UL
- podle
  - ČSN EN IEC 60079-0:2018;
  - ČSN EN IEC 60079-7:2015+A1:2018;
  - ČSN EN 60079-15:2010;
  - ČSN EN IEC 60079-15:2019
- na DIN-lištu ČSN EN 60715 TH 35

58.32 / 58.34 - x0xx
šroubové svorky



* specifikace na straně 6, 7
rozměry na straně 9

58.32 - x0xx



- 2P / 10 A
- šroubové nebo push-in svorky
- splňuje IECEx, ATEX a HazLoc

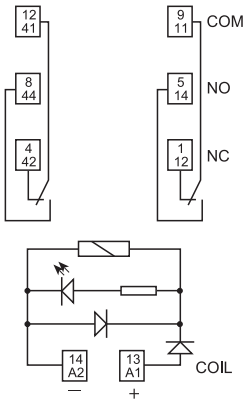

příklad zapojení: DC

58.34 - x0xx



- 4P / 6 A
- šroubové nebo push-in svorky
- splňuje IECEx, ATEX a HazLoc

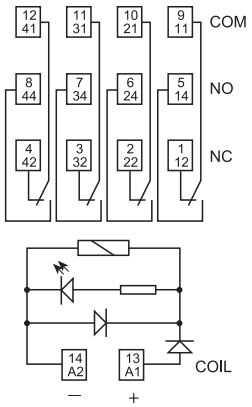

příklad zapojení: DC

Kontakty			
Počet kontaktů		2P	4P
Max. trvalý proud / max. spínaný proud **	A	10/20	6/15
Jmenovité napětí / max. spínané napětí	V AC	250/400	250/250
AC1 max. spínaný výkon	VA	2500	1500
AC15 max. spínaný výkon (230 V AC)	VA	500	350
AC3 zátěž, 1 fázový motor (230 V AC)	kW	0,55	0,24
DC1 max. spínaný proud: 30/110/220 V	A	10/0,25/0,12	6/0,25/0,12
Min. spínaný výkon	mW (V/mA)	300 (5/5)	300 (5/5)
Standardní materiál kontaktů		AgNi	AgNi
Cívka			
Jmenovité napětí (U_N)	V AC (50/60 Hz)	12 - 24 - 48 - 110 - 120 - 230	12 - 24 - 48 - 110 - 120 - 230
	V DC	12 - 24 - 48 - 125	12 - 24 - 48 - 125
Jmenovitý příkon AC/DC	VA (50 Hz)/W	1,5/1	1,5/1
Pracovní rozsah	AC	(0,8…1,1) U_N	(0,8…1,1) U_N
	DC	(0,8…1,1) U_N	(0,8…1,1) U_N
Přídržné napětí	AC/DC	0,8 U_N / 0,5 U_N	0,8 U_N / 0,5 U_N
Napětí návratu	AC/DC	0,2 U_N / 0,1 U_N	0,2 U_N / 0,1 U_N
Všeobecné údaje			
Mechanická životnost AC/DC	počet sepnutí	$20 \cdot 10^6$ / $50 \cdot 10^6$	$20 \cdot 10^6$ / $50 \cdot 10^6$
Elektrická životnost AC1	počet sepnutí	$150 \cdot 10^3$	$150 \cdot 10^3$
Doba rozběhu / návratu	ms	11/3 (AC) - 11/15 (DC)	11/3 (AC) - 11/15 (DC)
Napěťová pevnost cívka/kontaktní sada (1,2/50 µs)	kV	3,6	3,6
Napěťová pevnost rozepnutých kontaktů	V AC	1000	1000
Teplota okolí	°C	–40…+70	–40…+70
Reléové krytí		IP 20	IP 20
Schválení zkušeben (podrobnosti na vyžádání)			

** vlastnosti pro proud a okolní teplotu na straně 6

I-2018, www.findernet.cz

Objednací kód IECEx, ATEX-HazLoc provedení

Příklad: řada 58, vazební člen ATEX-HazLoc provedení, 4P / 6 A, cívka 120 V AC, LED a ochranná dioda, mechanická aretace, mechanický indikátor, šroubové svorky, na DIN-lištu

										A	B	C	D					
5	8	.	3	4	.	8	.	1	2	0	.	0	0	4	9	S	M	A

řada

typ
3 = na DIN-lištu ČSN EN 60715 TH 35, šroubové svorky
P = na DIN-lištu ČSN EN 60715 TH 35, push-in svorky

počet kontaktů
2 = 2P, 10 A
3 = 3P, 8,5 A
4 = 4P, 6 A

buzení cívky
8 = AC (50/60 Hz)
9 = DC

jmenovité napětí cívky
viz tabulka cívek

A: materiál kontaktů
0 = standard AgNi
5 = AgNi + Au

B: druh kontaktů
0 = P

SMA = kovová spona

D: speciální provedení
8 = IECEx, ATEX směrnice (Ex ec nC) a HazLoc Class I Div. 2, bez mechanické indikace
9 = IECEx, ATEX směrnice (Ex ec nC) a HazLoc Class I Div. 2, s mechanickou indikací (jen u 58.x2 a 58.x4)

C: možnosti (ne pro 58.Px)
0 = bez modulu (jen u 58.Px)
4 = modul LED (AC/DC) řady 99.02
5 = modul LED + ochranná dioda (DC) řady 99.02
6 = modul LED + varistor (AC/DC) řady 99.02
8 = časový modul 86.30 (12-24 V AC/DC)

možná provedení jen výběrem A, B, C, D

Typ	Spule	A	B	C	D
58.3x	AC/DC	0 - 5	0	4 - 5 - 6 - 8	8 - 9
58.33	AC/DC	0 - 5	0	4 - 5 - 6 - 8	8
58.Px	AC/DC	0 - 5	0	0	8 - 9
58.P3	AC/DC	0 - 5	0	0	8

ŘADA 58
Vazební členy IECEX, ATEX a HazLOc, 10 - 8,5 - 6 A

Všeobecné údaje

Izolační vlastnosti podle ČSN EN 61810-1, VDE 0435 T 210						
Zkušební napětí		V	400 (2P, 3P)		250 (4P)	
Zkušební pulsní napětí		kV	3,6 (2P, 3P)		2,5 (4P)	
Stupeň znečištění			2		2	
Kategorie přepětí			III		II	
Napěťová pevnost kontaktní sada/cívka (1,2/50 µs)		kV	3,6			
Napěťová pevnost rozepnutých kontaktů		V AC	1000			
Napěťová pevnost mezi kontaktními sadami		V AC	2000 (58.32, 58.33, 58.P3)		1550 (58.34, 58.P4)	
Izolace mezi přívody cívky						
Jmenovité rázové napětí (Surge) na A1 - A2 (diferenciální mód) dle ČSN EN 61000-4-5		kV (1,2/50 µs)	4			
Další údaje						
Doba odskakování při spínání: Z/R		ms	1/3			
Odolnost vibracím (5…55)Hz: Z/R		g	6/6			
Vyzařování tepla do okolí	bez proudu kontakty	W	1			
	při proudu kontakty	W	3 (58.32, 58.34, 58.P4)		4 (58.P3, 58.33)	
			58.32/33/34 (šroubové svorky)		**58.P2/P3/P4 (push-in svorky)**	
Délka odizolování		mm	8		8	
Utahovací moment		Nm	0,5		—	
Min. průřez přívodů			drát	lanko	drát	lanko
		mm²	0,5	0,5	0,5	0,5
		AWG	21	21	21	21
Max. průřez přívodů			drát	lanko	drát	lanko
		mm²	1 x 6 / 2 x 2,5	1 x 4 / 2 x 2,5	2 x 1,5 / 1 x 2,5	2 x 1,5 / 1 x 2,5
		AWG	1 x 10 / 2 x 14	1 x 12 / 2 x 14	2 x 16 / 1 x 14	2 x 16 / 1 x 14

Další údaje - IECEx, ATEX a HazLoc provedení

Max. trvalý proud @ 70 °C (max. teplota pro ATEX provedení)		samostatná montáž	montáž více než 1 kusu
Typ 58.x2	A	10	7
Typ 58.x3	A	8,5	6
Typ 58.x4	A	6	4
Max. trvalý proud @ 40 °C (max. teplota pro HazLoc provedení)			
Typ 58.x2	A	9	9
Typ 58.x3	A	7	7
Typ 58.x4	A	5	5
Přípojovací svorky			
Délka odizolování	mm	8	
Utahovací moment	Nm	0,5	
Max. průřez přívodů		drát	lanko
	mm²	1 x 2,5 / 2 x 1,5	1 x 2,5 / 2 x 1,5
	AWG	1 x 12 / 2 x 16	1 x 12 / 2 x 16

Označení - IECEx, ATEX provedení ATEX, II 3G Ex ec nC IIC Gc

OZNAČENÍ	
Ex značka pro zařízení do prostředí s nebezpečím výbuchu	
II skupina zařízení pro prostory s nebezpečím výbuchu jiné než doly	
3 kategorie prostředí 3 (pro zónu 2 s nepravděpodobným výbušným prostředím): běžné podmínky	
GAS	**G** výbušná atmosféra (plyn, mlha, pára)
	Ex ec zvýšená bezpečnost
	Ex nC zapouzdřené provedení pro kategorii 3G
	IIC jiskrová bezpečnost dle ČSN EN 60079-0, čl. 4.2
	Gc omezení energie dle ČSN EN 60079-0, čl. 3.26.5

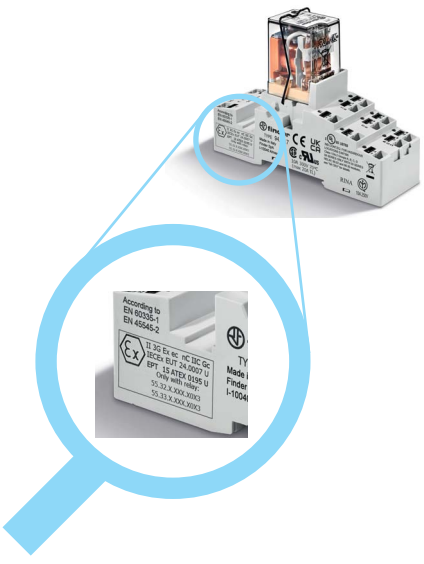

Označení HazLoc Class I Div. 2 skupina A, B, C, D - T5

HazLoc Class I Div. 2 skupina A, B, C, D - T5		Význam
Class I		prostory s možným výskytem hořlavých plynú a par
Div. 2		nepatrná pravděpodobnost výskytu vznětlivé koncentrace, pokud se nachází v uzavřeném systému,v důsledku úniku z důvodu poškození nebo poruchy provozu
skupina A, B, C, D		druh hořlavých plynů a par, které se mohou vyskytovat v atmosféře
přípustná povrchová teplota		
T5	100 °C	212 °F

Další údaje I- ECEx, ATEX a HazLoc provedení

Typ	IECEx-ATEX proudová zatížitelnost [A] –40…+70°C (provorní teplota 115 °C)		HazLoc proudová zatížitelnost [A] –25…+40°C montáž >1	
	samostatná montáž	montáž >1	24 V DC	230 V AC
58.32.x.xxx	10	7	9	9
58.33.x.xxx	8.5	6	5	7
58.34.x.xxx	6	4	5	5
58.P2.x.xxx	10	7	9	9
58.P3.x.xxx	8.5	6	5	7
58.P4.x.xxx	6	4	5	5

Při použití časového modulu řady 86 je teplota okolí -20...+50 °C.

B

Kontakty

F 58 - elektrická životnost při AC

3P

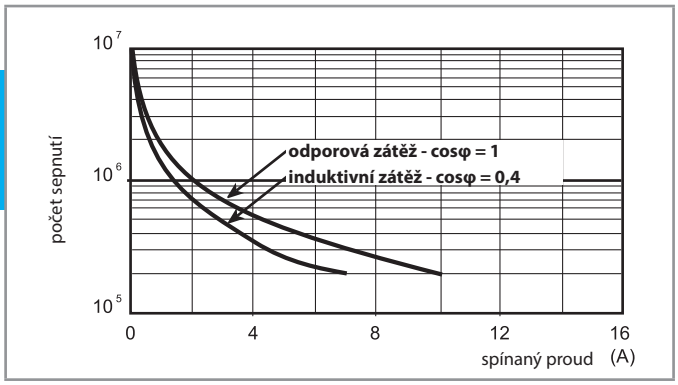

F 58 - elektrická životnost při AC

4P

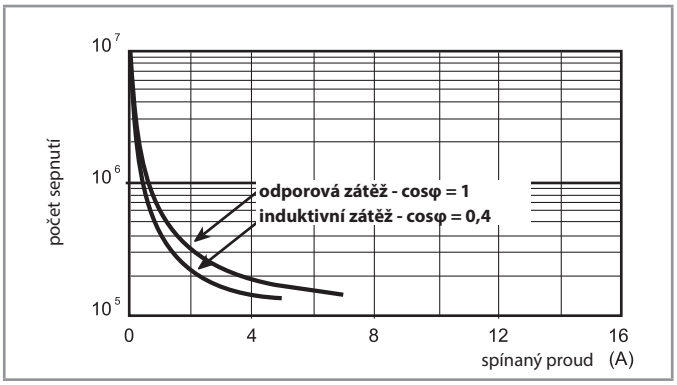

H 58 - spínací schopnost při DC1

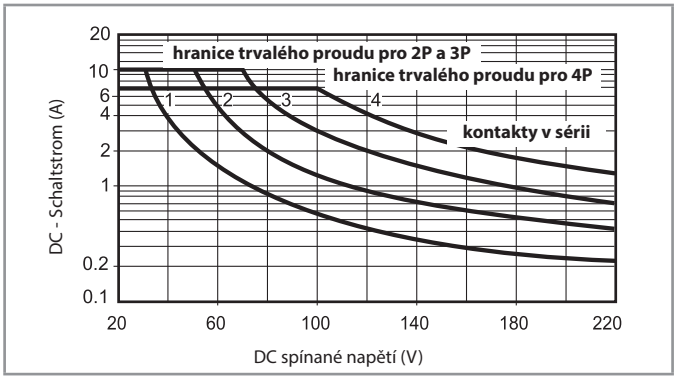

- při ohmické zátěži (DC1) a pro bod proudu a napětí pod křivkou může být elektrická životnost ≥ 100.000 sepnutí
- při induktivní zátěži (DC13) je zapojena ochranná dioda paralelně k zátěži
  upozornění: doba odpadu se prodlužuje

Cívka

DC provedení

Jmenovité napětí	Kód cívky	Pracovní rozsah		Odpor	Proud
U_N		U_{min}	U_{max}	R	I
V		V	V	Ω	mA
12	**9**.012	9,6	13,2	140	86
24	**9**.024	19,2	26,4	600	40
48	**9**.048	38,4	52,8	2400	20
125	**9**.125	100	138	17300	7,2

AAC provedení

Jmenovité napětí	Kód cívky	Pracovní rozsah		Odpor	Proud
U_N		U_{min}	U_{max}	R	I
V		V	V	Ω	mA
12	**8**.012	9,6	13,2	50	97
24	**8**.024	19,2	26,4	190	53
48	**8**.048	38,4	52,8	770	25
110	**8**.110	88	121	4000	12,5
120	**8**.120	96	132	4700	12
230	**8**.230	184	253	17000	6

R 58 - pracovní rozsah DC cívek

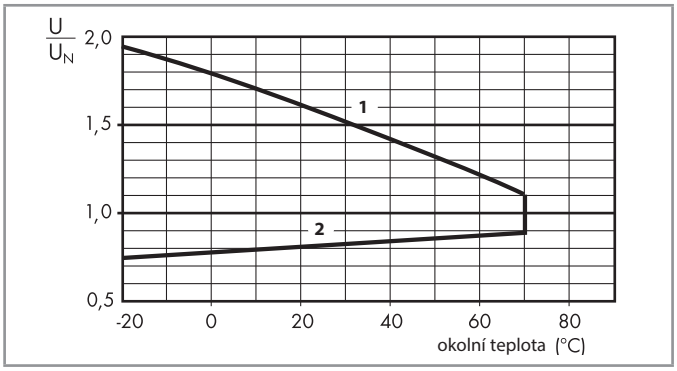

1 - max. přípustné napětí cívky
2 - napětí rozběhu při teplotě cívky rovné okolní teplotě

R 58 - pracovní rozsah AC cívek

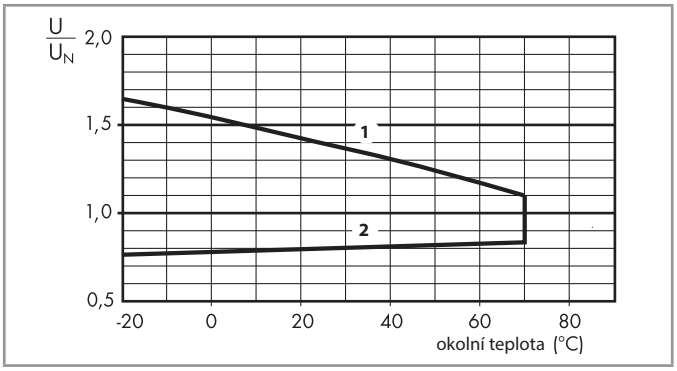

1 - max. přípustné napětí cívky
2 - napětí rozběhu při teplotě cívky rovné okolní teplotě

X-2016, www.findernet.com

Komponenty

c UL us schválení zkušebny pro kombinaci patice a relé jako vazební člen

Vazební člen	Patice	Relé	Modul	Variclip
58.P2	94.P3.7	55.32	—	094.71
58.P3	94.P3.7	55.33	—	094.71
58.P4	94.P4.7	55.34	—	094.71
58.32	94.02.7	55.32	99.02	094.71
58.33	94.03.7	55.33	99.02	094.71
58.34	94.04.7	55.34	99.02	094.71

B

Rozměry

58.32
šroubové svorky



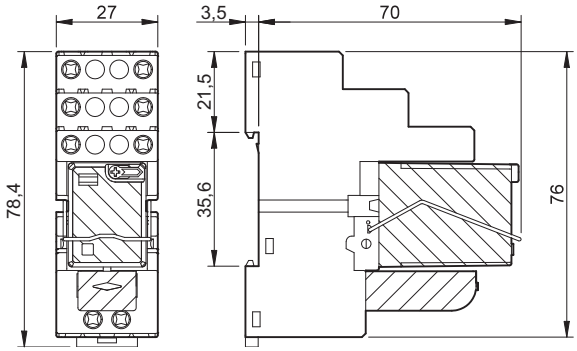

58.34
šroubové svorky



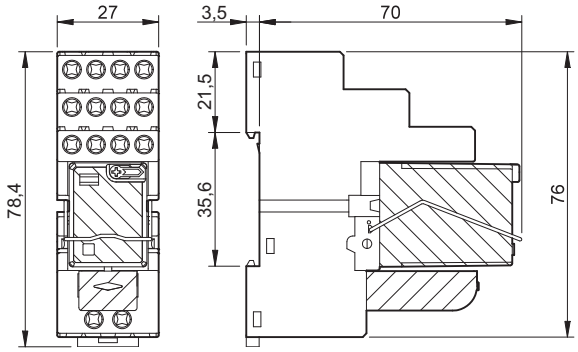

58.P3
push-In svorky



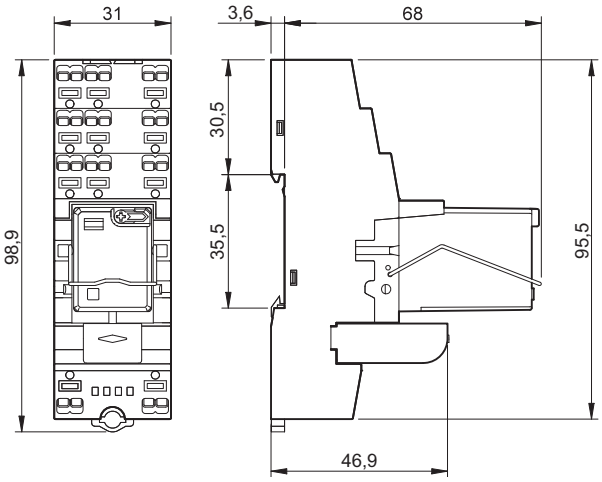

58.P4
push-In svorky



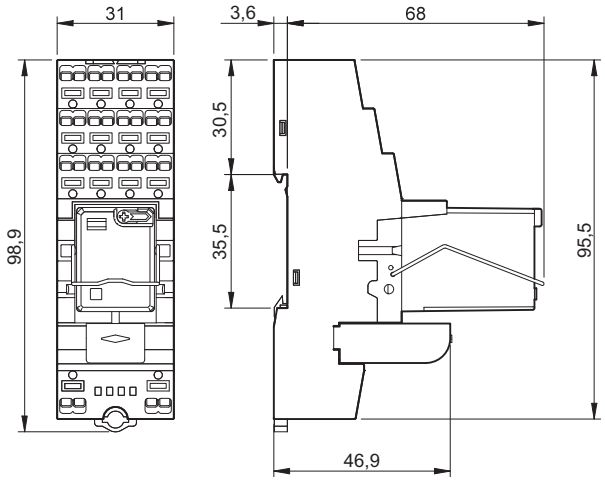

ŘADA 58
Vazební členy IECEX, ATEX a HazLOc, 10 - 8,5 - 6 A

Příslušenství

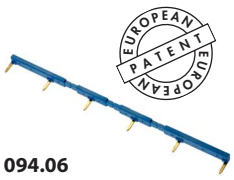

094.06

Propojovací lišta 6-pólová svorek A1 nebo A2 pro vazební členy 58.32, 58.33 a 58.34	094.06 (modrá)	094.06.0 (černá)
Jmenovité hodnoty	10 A - 250 V	

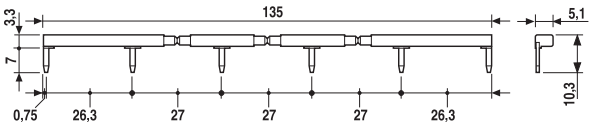

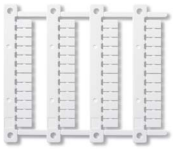

060.48

Popisný štítek-matice, pro držák štítků 097.00, 48 štítků (6 x 12 mm) pro tiskárnou s termálním přenosem	060.48

I-2018, www.findernet.cz