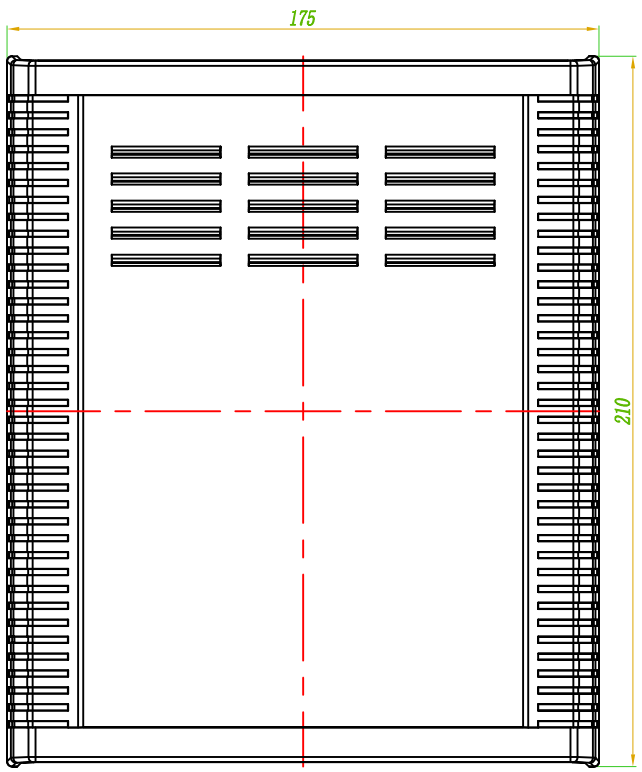

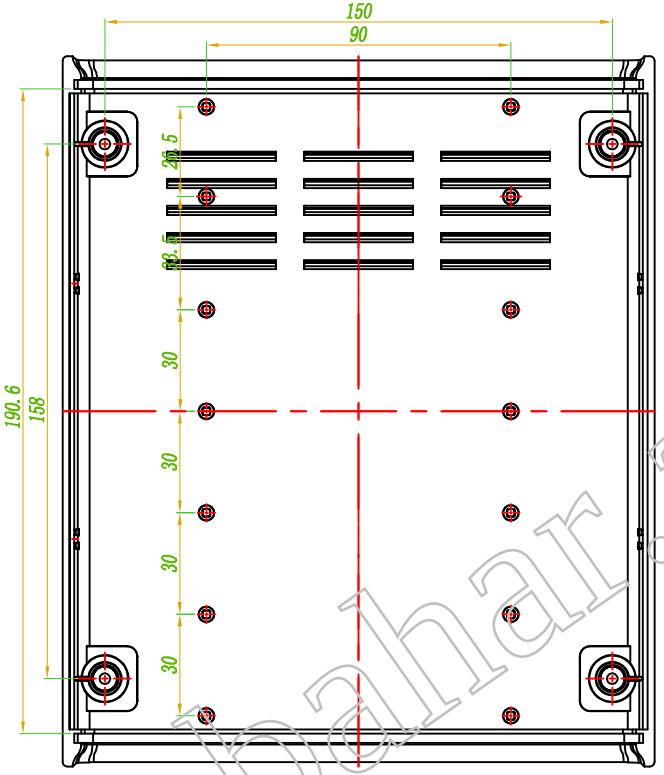

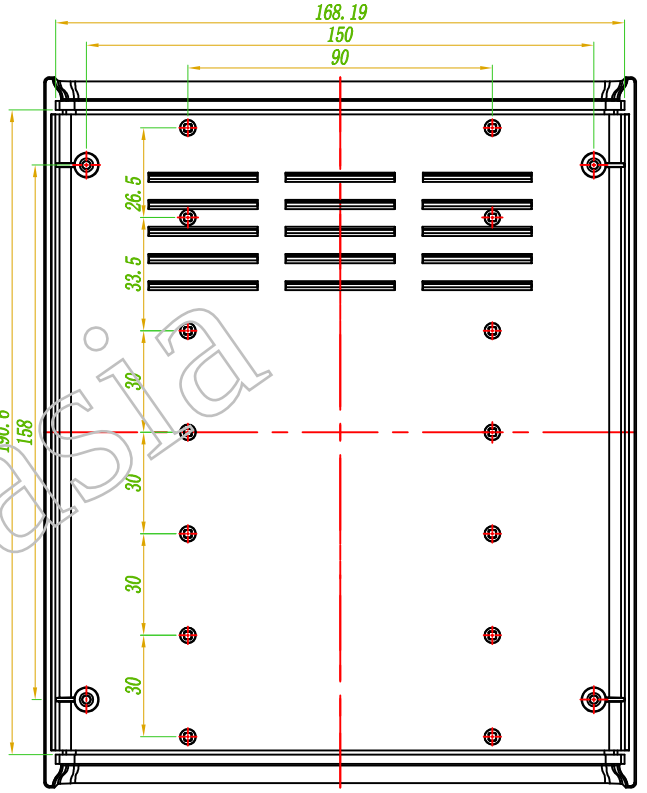

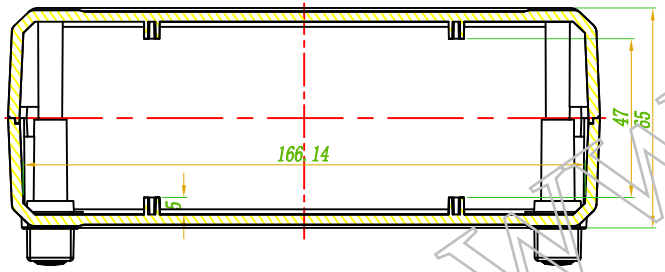

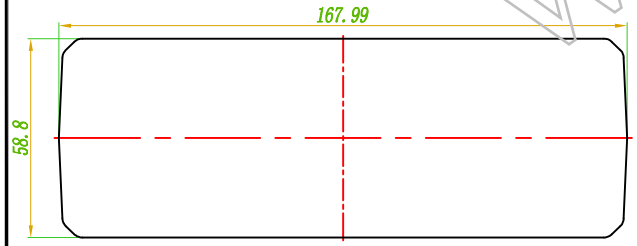

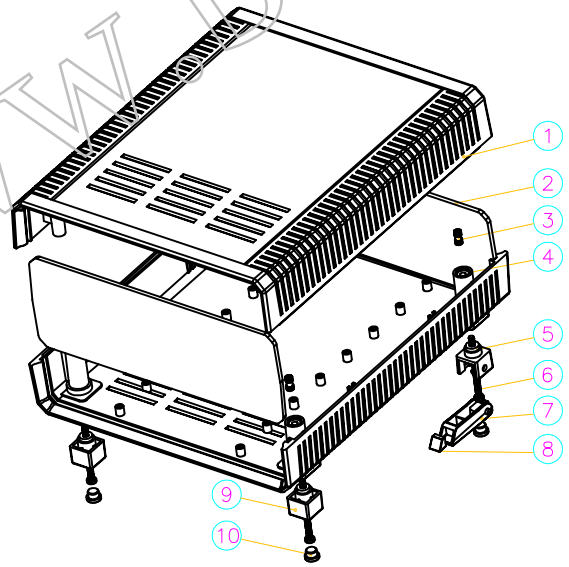

www.bahar.asia

10	圆脚垫	PVC	4	BP-9	
9	脚垫座-2	ABS	2	20009-E1	
8	斜脚垫	PVC	2	20009-H1	
7	支撑座	ABS	2	20009-G1	
6	M3*35	不锈钢	4	M3*35	
5	脚垫座-1	ABS	2	20009-F1	
4	下壳	ABS	1	20011-C1	
3	M3*10	铜	4	M3*10	
2	挡板	ABS	2	20011-D1	
1	上壳	ABS	1	20011-B1	
序 号	零件名称	材 料	数 量	配件编号	备 注
制 图 Drawing	审 核 Auditing	批 准 Confirm	产品名称 Product Name	盒子	视 图 Project View
			产品型号 Product Type	BDH 20011	图纸比例 Drawing Scale 1:1(MM)

北京巴哈尔科技有限公司
BEIJING BAHARTECHNOLOGY CO.,LTD
中国·深圳
TEL:+86-755-33262000
FAX:+86-755-33262020