产品型号: BDH 20014-A1

产品尺寸:230×210×86 mm

产品重量:

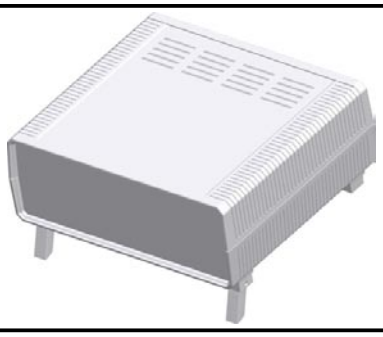

15221526

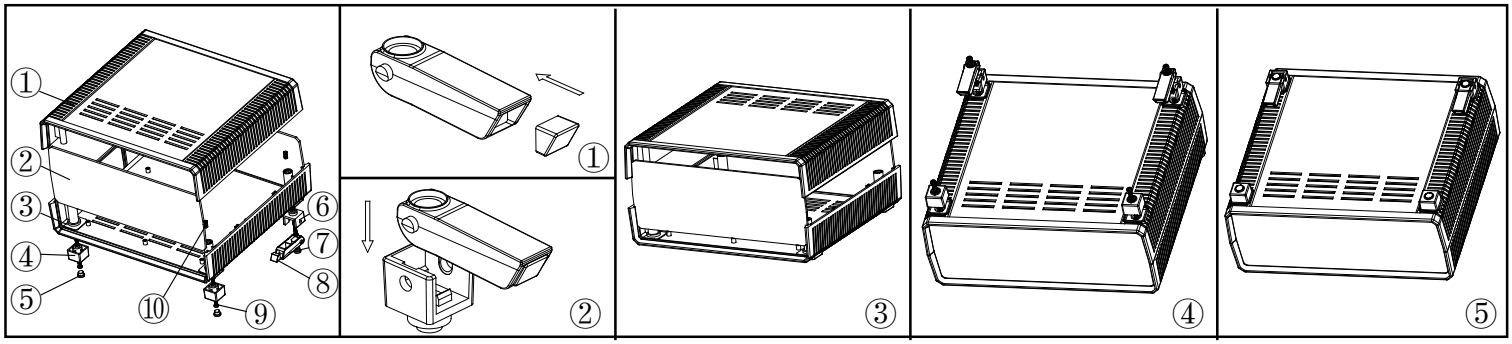

①

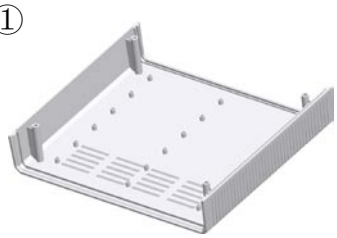

产品型号：20014-B1
产品名称：上壳
模具编号：BAH10063-A1
材　　料：ABS(电脑色:FS20412)
用　　量：1 PCS

②



产品型号：20014-D1
产品名称：挡板
模具编号：BAH10063-A3
材　　料：ABS(电脑色:FS20412)
用　　量：2 PCS

③



产品型号：20014-C1
产品名称：下壳
模具编号：BAH10063-A2
材　　料：ABS(电脑色:FS20412)
用　　量：1 PCS

④



产品型号：20009-E2
产品名称：后脚垫座
模具编号：BAH10058-A4A5
材　　料：ABS(电脑色:FS20412)
用　　量：2 PCS

⑤



产品型号：BP-9
产品名称：脚垫
模具编号：BAH10020-A4
材　　料：PVC(电脑色:FS20412)
用　　量：4 PCS

⑥

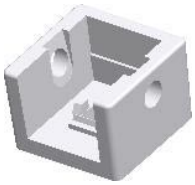

产品型号：20009-F2
产品名称：前脚垫座
模具编号：BAH10058-A4A5
材　　料：ABS(电脑色:FS20412)
用　　量：2 PCS

⑦



产品型号：20009-G2
产品名称：支撑架
模具编号：BAH10058-A6
材　　料：ABS(电脑色:FS20412)
用　　量：2 PCS

⑧



产品型号：20009-H2
产品名称：脚垫
模具编号：BAH10058-A7
材　　料：PVC(电脑色:FS20412)
用　　量：2 PCS

⑨



产品型号：PM3x50
产品名称：螺丝
规　　格：M3×50
材　　料：不锈钢
用　　量：4 PCS

⑩



产品型号：M3×10
产品名称：铜套
规　　格：M3×10
材　　料：铜
用　　量：4 PCS
颜　　色：　铜色

名 称	尺 寸 (mm)	纸箱编号	G.W (kg)	N.W (kg)	每箱数量(个)	环保胶袋尺寸mm
小 箱						
大 箱						

www.bahar.asia