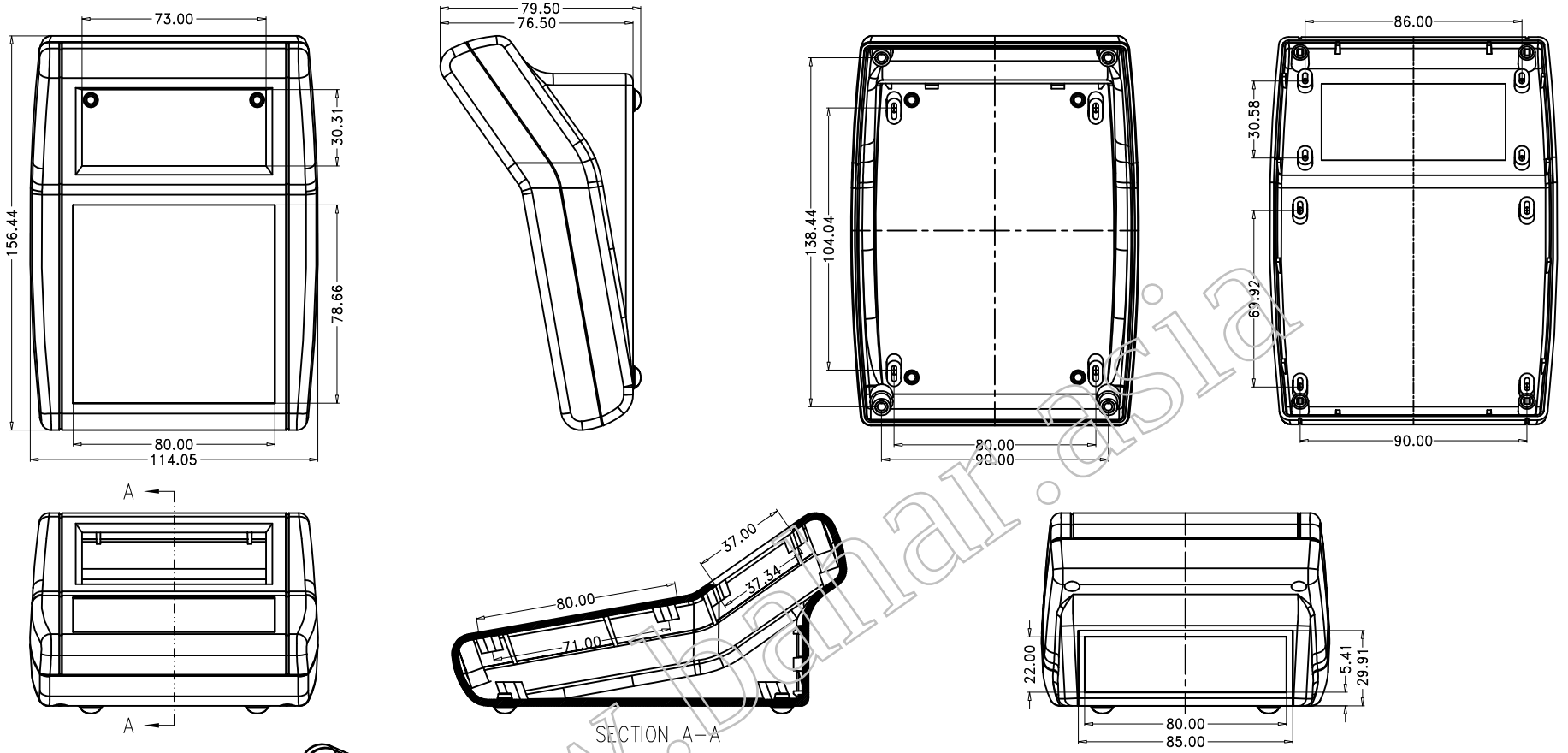

5	挡板	ABS	1	30001-D1	
4	脚垫	PVC	4	BP-8	
3	M3X18螺丝	钢	4	PA3X18	
2	下盖	ABS	1	30001-C1	
1	上盖	ABS	1	30001-B1	显示屏位开口
序 号	零件名称	材 料	数 量	配件编号	备 注
制 图 Drawing	审 核 Auditing	批 准 Confirm	产品名称 Product Name	台式盒	视 图 Project View	A
			产品型号 Product Type	BDC 30001-A1 BDC 30001-A3	图纸比例 Drawing Scale	1:1(MM)

北京巴哈尔科技有限公司
BEIJING BAHARTECHNOLOGY CO.,LTD

中国·深圳
TEL:+86-755-33262000
FAX:+86-755-33262020

www.bahar.asia