产品型号(MODEL NO.): BDC 30002-A1

产品尺寸 (SIZE): 200×145×63 mm

产品重量(WEIGHT): 259 g

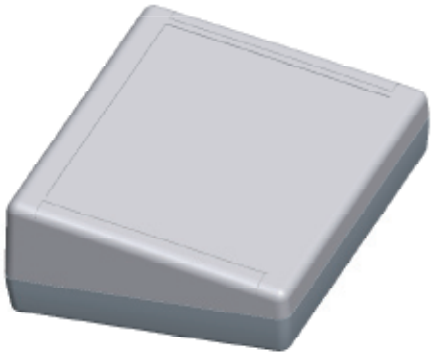

18221502

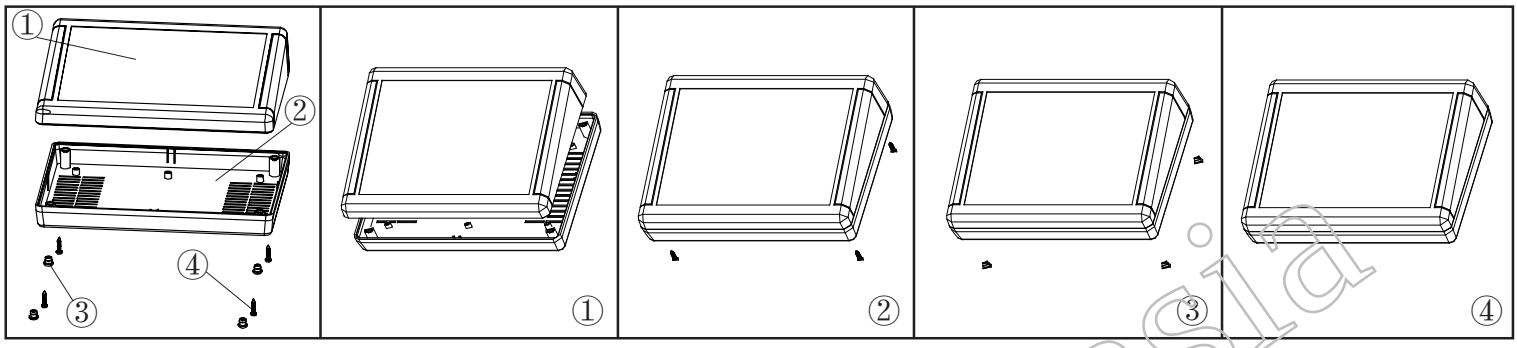

①



产品编号(NUMBER): 50002-B1
产品名称(NAME):上壳 EPIVALVE
模具编号 (P/NO) : BAH10021-A1
材 料(MATERIAL):ABS(LIGHT GREY:FS20412)
用量(QUANTITY):1 PCS
重量(WEIGHT) : 147 g

②

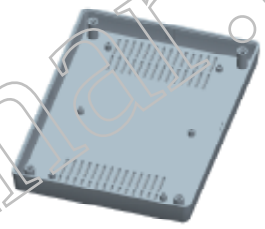

产品编号(NUMBER): 30002-C1
产品名称(NAME):下壳 HYPOTHECA
模具编号(P/NO): BAH10020-A2
材 料(MATERIAL):ABS(LIGHT GREY:FS20412)
用量(QUANTITY) : 1 PCS
重量(WEITHG) : 112 g

③



产品编号(NUMBER): BP-8
产品名称(NAME): 脚垫 FOOT PAD
模具编号(P/NO): BAH10020-A4
材 料(MATERIAL):PVC(WHITE:CM7070)
用量(QUANTITY) : 4 PCS
重量(WEITHG) : 0.258 g

④

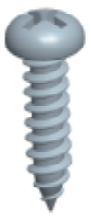

产品编号(NUMBER):PA3×12
产品名称(NAME):圆头螺丝SELF-TAPPING SCREW
规格(STANDARD): M3×12
材料(MATERIAL): 铁 IRON
用量(QUANTITY): 4 PCS

www.bahar.asia

名称 NAME	尺 寸 SIZE (MM)	CARTON No.	G . W (KG)	N . W (KG)	每箱数量 QUANTITY	PE袋 POLYBAG
小箱 SAMLL CARTON	211×171×95		0.363	0.262		265×260 (MM)
大箱 BIG CARTON	740×530×670	15	28.5	22.5	72 (PCS)	