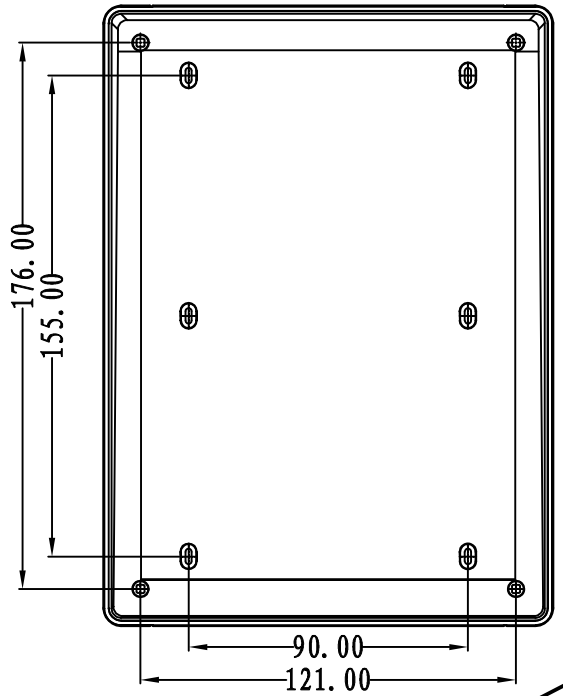

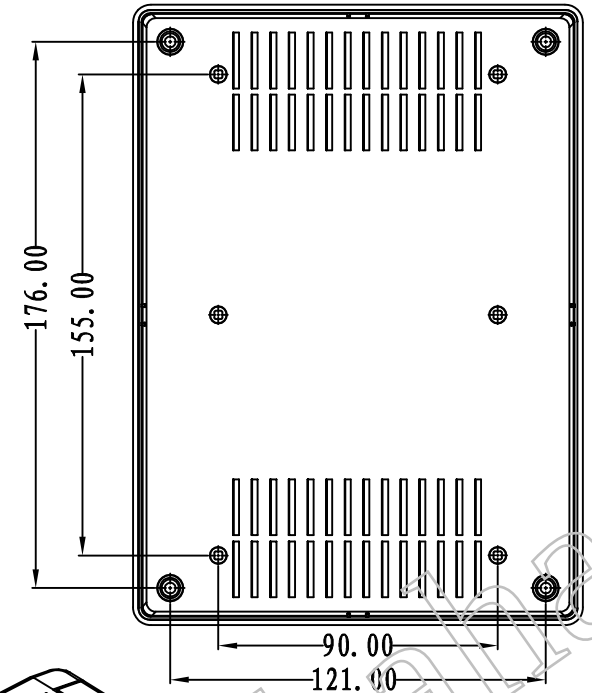

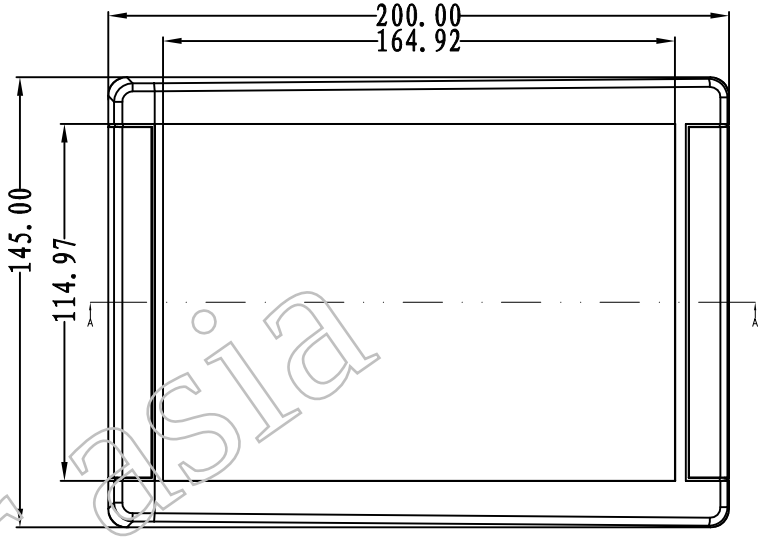

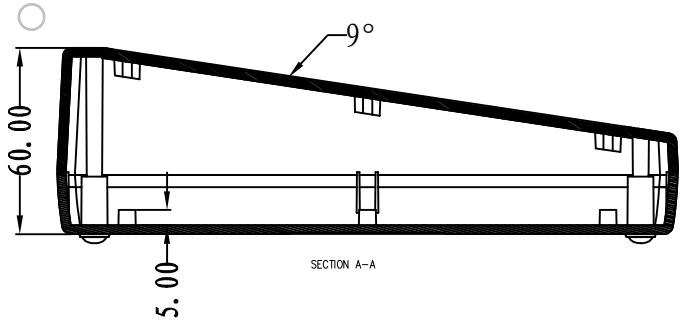

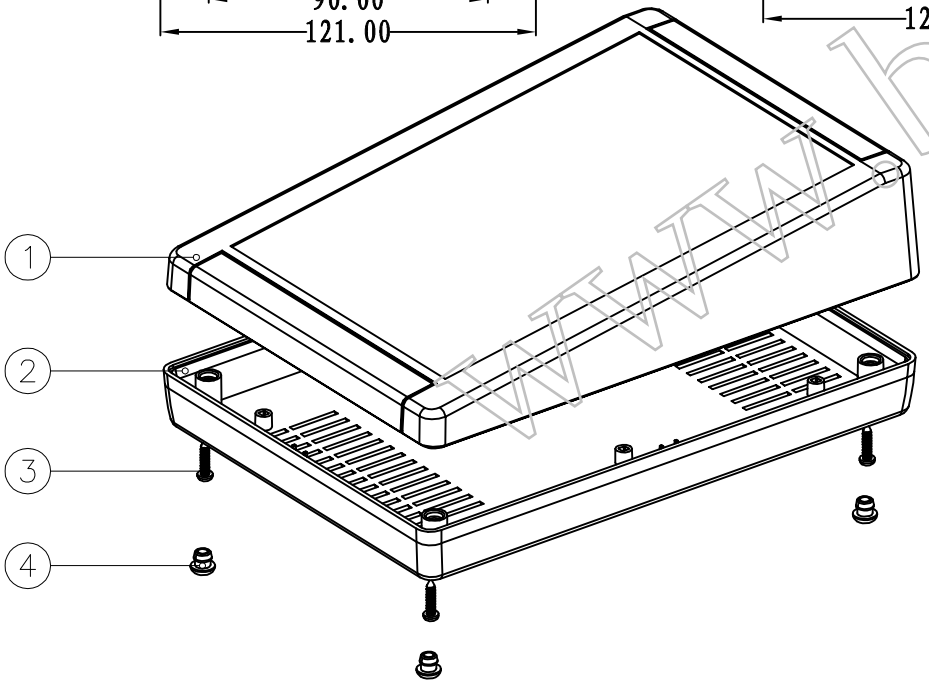

www.bahar.asia

4	脚垫	PVC	4	BP-8	
3	螺丝M3x12	钢	4	PA3X12	
2	下壳	ABS	1	30002-C1	
1	上壳	ABS	1	50003-B1	
序 号	零件名称	材 料	数 量	配件编号	备 注
制 图 Drawing	审 核 Auditing	批 准 Confirm	产品名称 Product Name	台式盒	视 图 Project View A
			产品型号 Product Type	BDC 30003	图纸比例 Drawing Scale 1:1(MM)

北京巴哈尔科技有限公司
BEIJING BAHARTECHNOLOGY CO.,LTD
中国·深圳
TEL:+86-755-33262000
FAX:+86-755-33262020