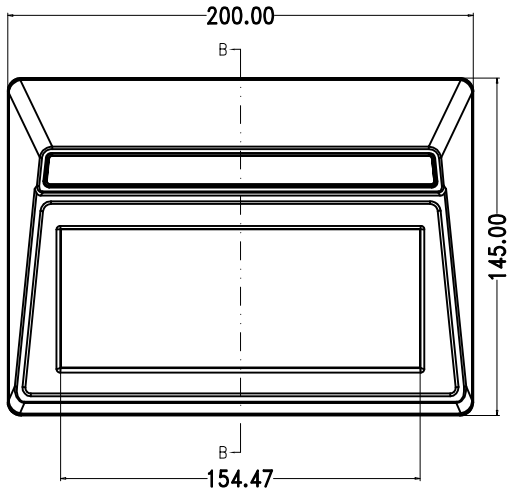


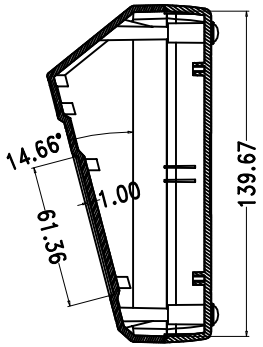


SECTION B-B

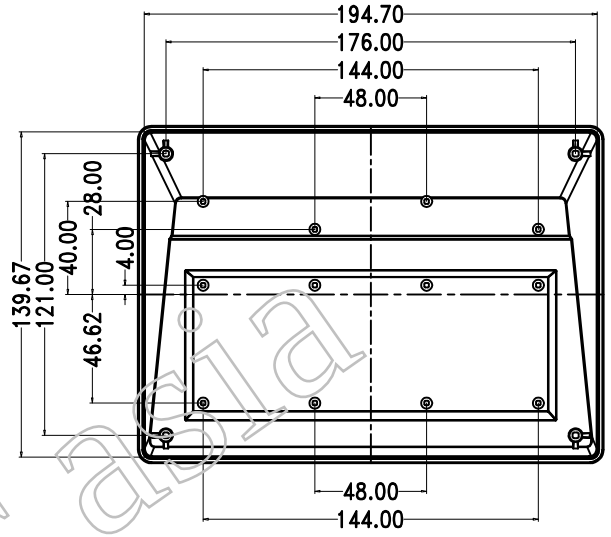


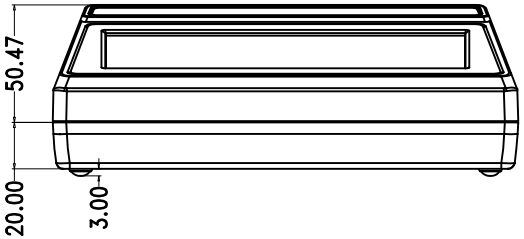


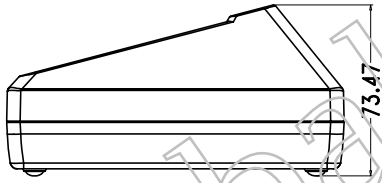


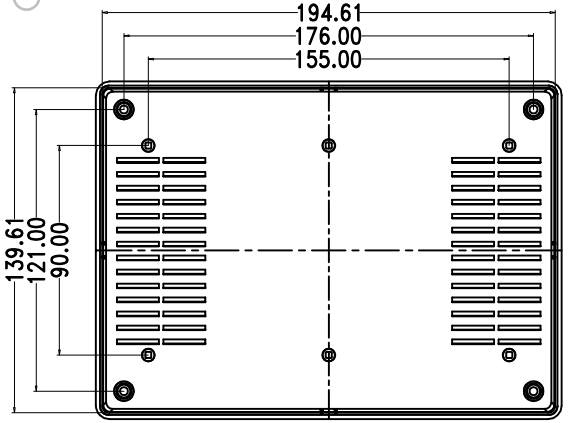


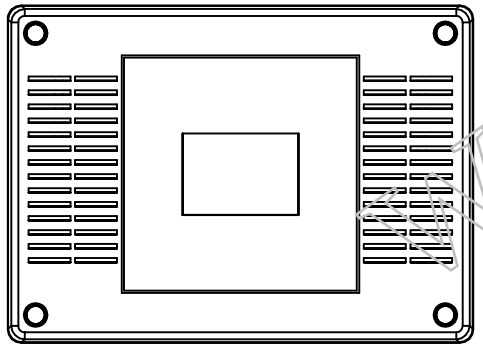

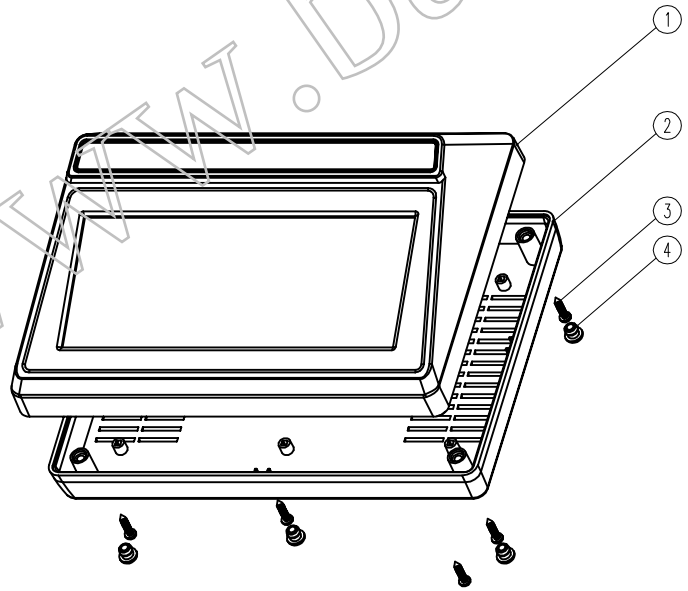


| | | | | | |
|---|---|---|---|---|---|
| 4 | 脚垫 | PVC | 4 | BP-8 | |
| 3 | M3*14螺钉 | 钢 | 4 | PA3X14 | |
| 2 | 下盖 | ABS | 1 | 30002-C1 | |
| 1 | 上盖 | ABS | 1 | 30005-B1 | |
| 序 号 | 零件名称 | 材 料 | 数 量 | 配件编号 | 备 注 |
| 制 图 Drawing | 审 核 Auditing | 批 准 Confirm | 产品名称 Product Name | 台式盒 | 视 图 Project View A |
| | | | 产品型号 Product Type | BDC 30005 | 图纸比例 Drawing Scale 1:1(MM) |

北京巴哈尔科技有限公司
BEIJING BAHARTECHNOLOGY CO.,LTD

中国·深圳
TEL:+86-755-33262000
FAX:+86-755-33262020

www.bahar.asia