

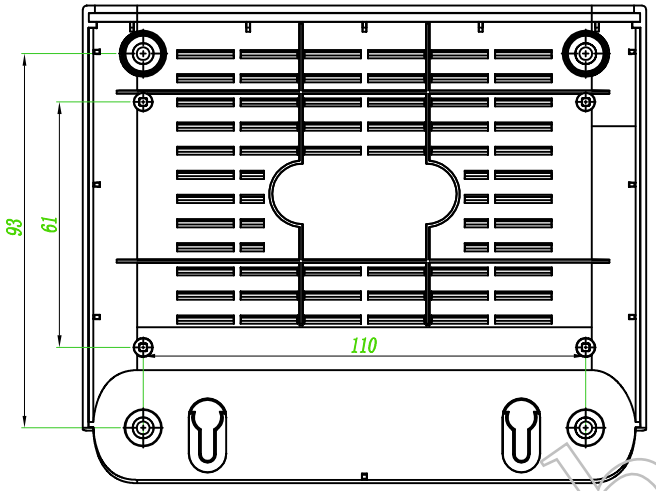

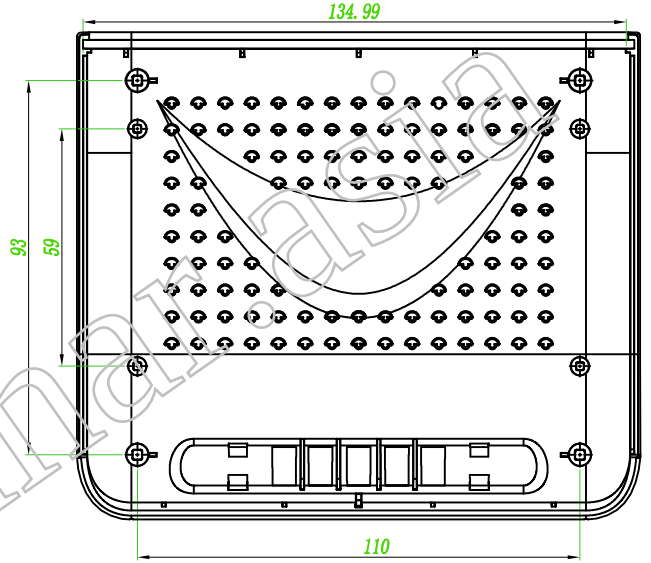

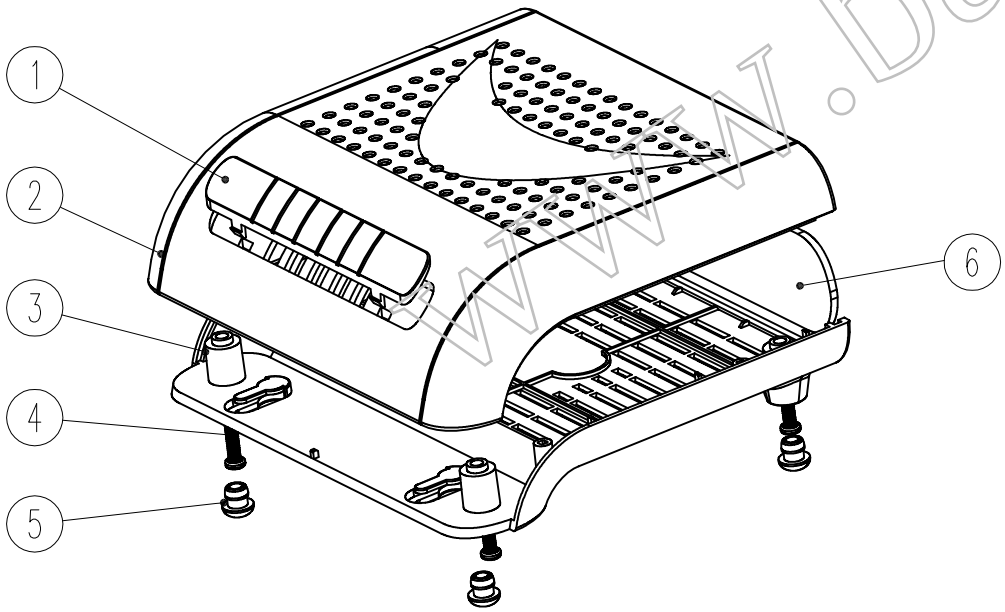

www.Baharasia

6	后面板	ABS	1	30006-E1	
5	脚垫	PVC	4	BP-8	
4	PA3.0*15	钢	4	PA3.0*15	
3	下壳	ABS	1	30006-C1	
2	上壳	ABS	1	30006-B	
1	上壳装饰件	ABS	1	30006-D1	
序 号	零件名称	材 料	数 量	配件编号	备 注
制 图 Drawing	审 核 Auditing	批 准 Confirm	产品名称 Product Name	台式盒	视 图 Project View
			产品型号 Product Type	BDC 30006	图纸比例 Drawing Scale 1:1(MM)

北京巴哈尔科技有限公司
BEIJING BAHARTECHNOLOGY CO.,LTD
中国·深圳
TEL:+86-755-33262000
FAX:+86-755-33262020