BDC 30011

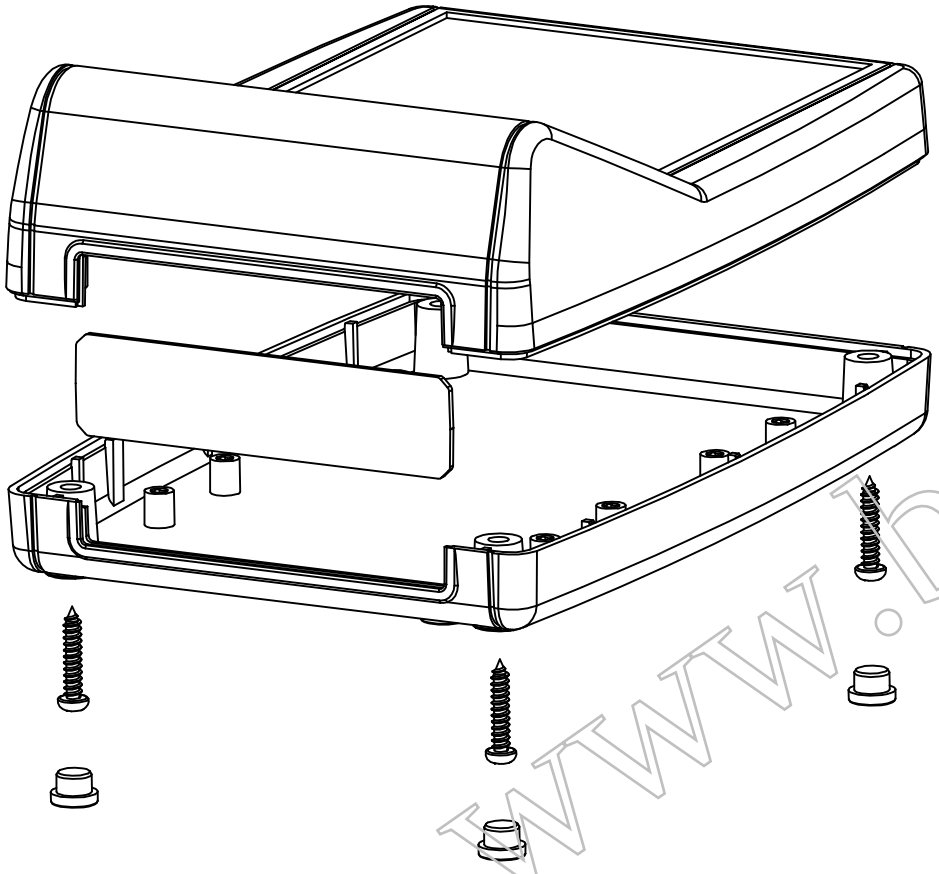

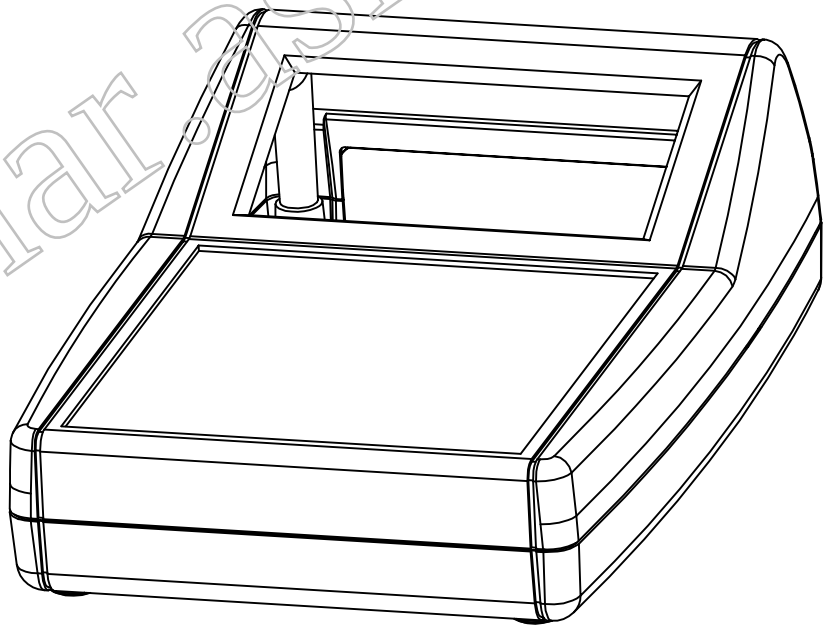

www.bahar.asia

BAHAR
WWW.BAHAR.ASIA

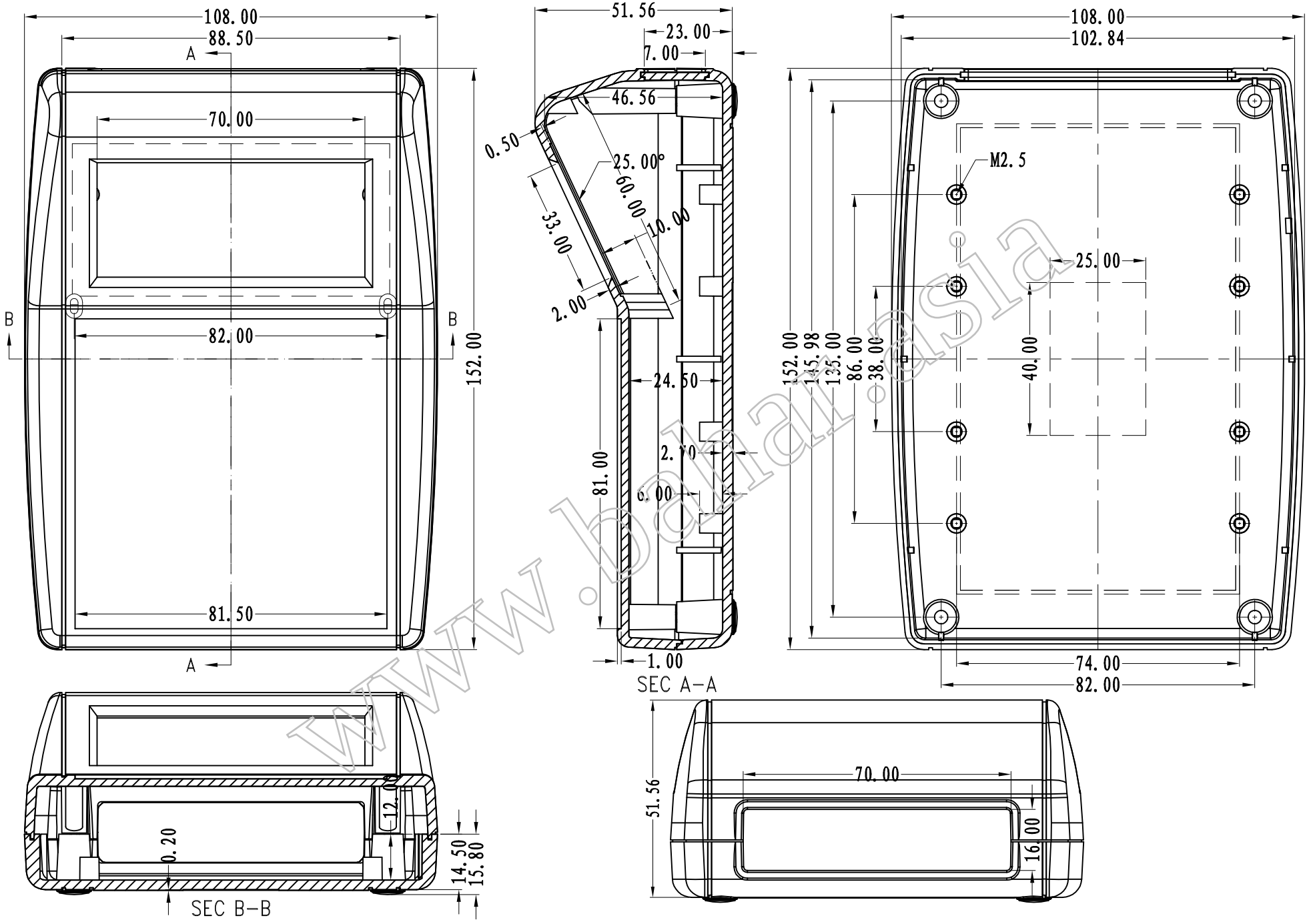

www.banar.asia