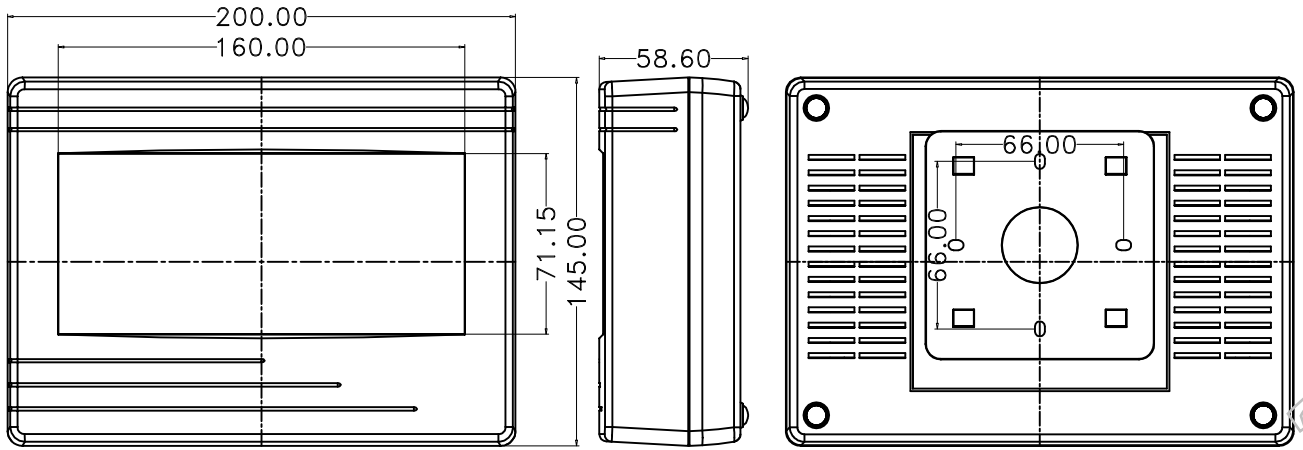

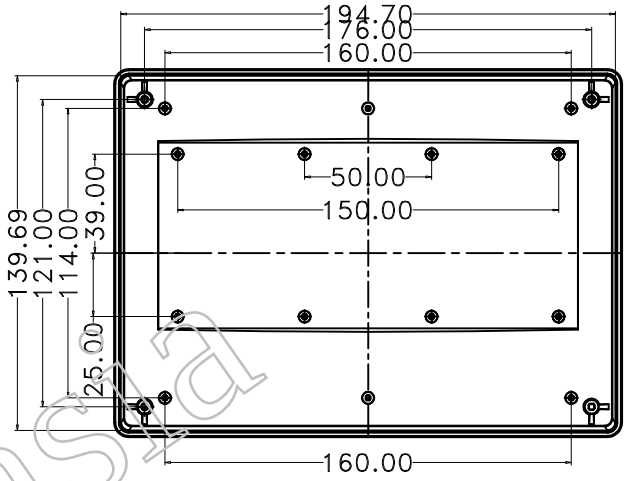

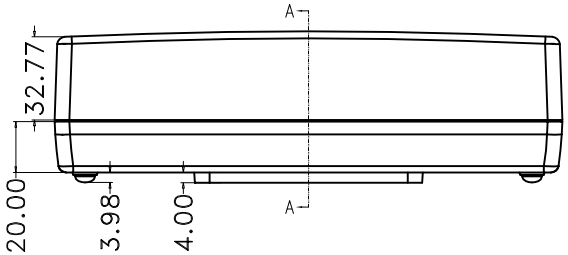

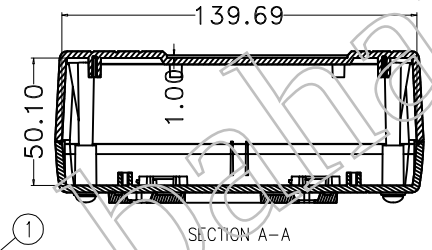

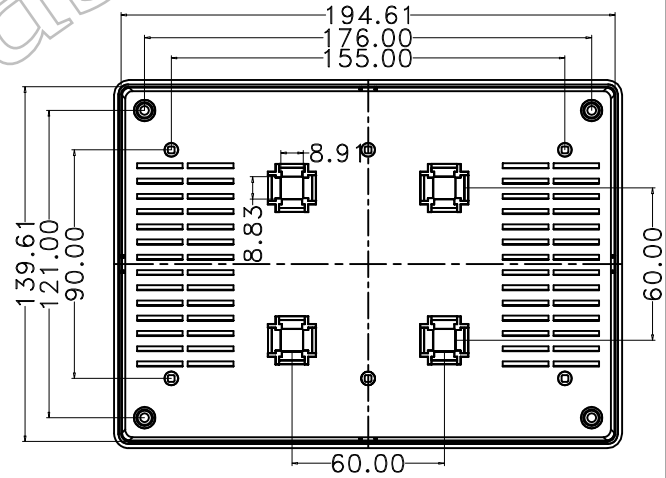

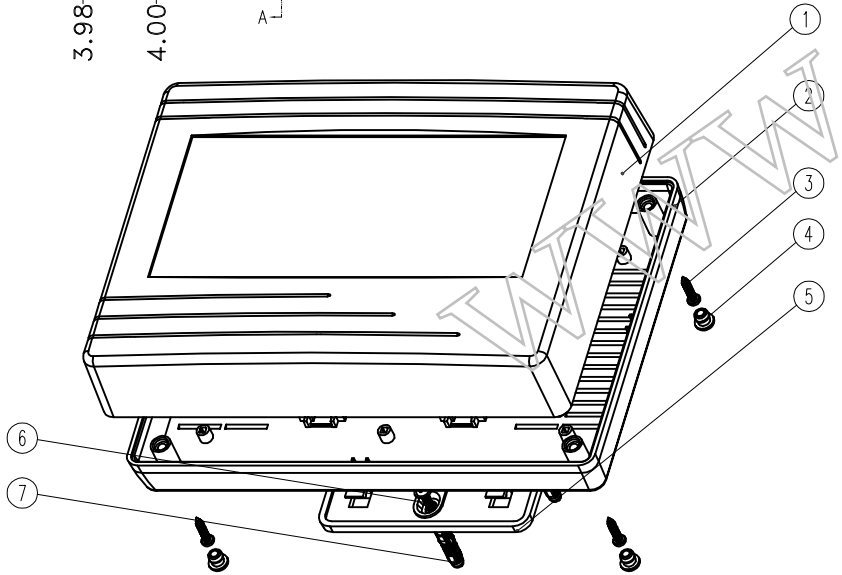

7	墙钉	PP	4	S-5	
6	M3*25螺钉	钢	4	PWA3*25	
5	墙挂	ABS	1	50002-D1	
4	脚垫	PVC	4	BP-8	
3	M3*12螺钉	钢	4	PA3X12	
2	下盖	ABS	1	50002-C1	
1	上盖	ABS	1	50004-B1	
序 号	零件名称	材 料	数 量	配件编号	备 注
制 图 Drawing	审 核 Auditing	批 准 Confirm	产品名称 Product Name	墙挂式仪表盒	视 图 Project View: A
			产品型号 Product Type	BMW 50004	图纸比例 Drawing Scale: 1:1(MM)

北京巴哈尔科技有限公司
BEIJING BAHARTECHNOLOGY CO.,LTD
中国·深圳
TEL:+86-755-33262000
FAX:+86-755-33262020

www.bahar.asia