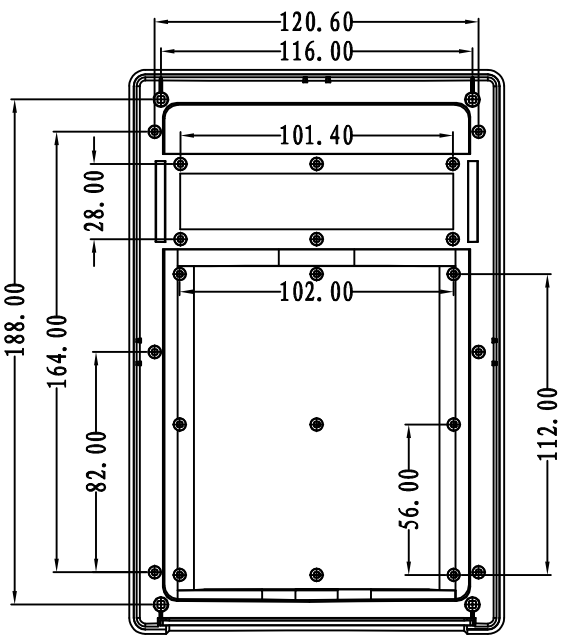

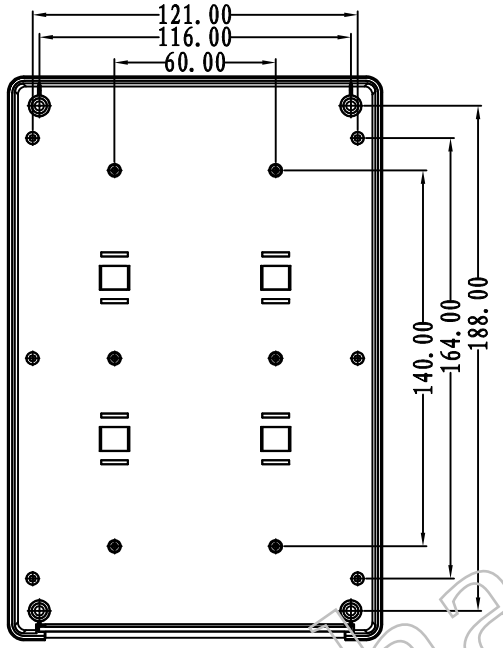

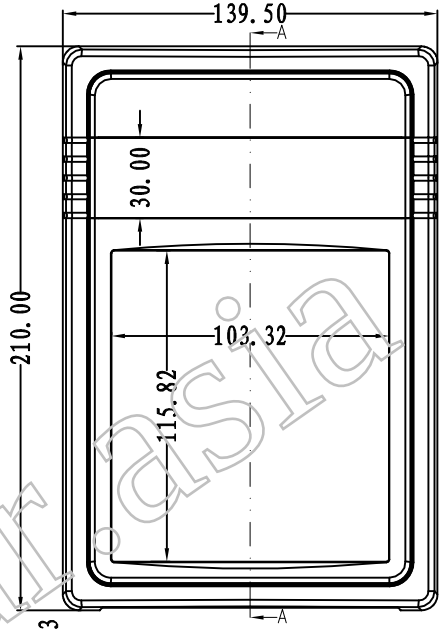

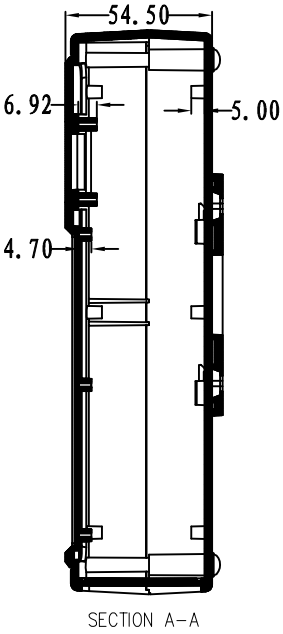

SECTION A-A

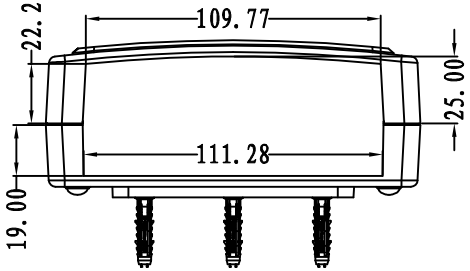

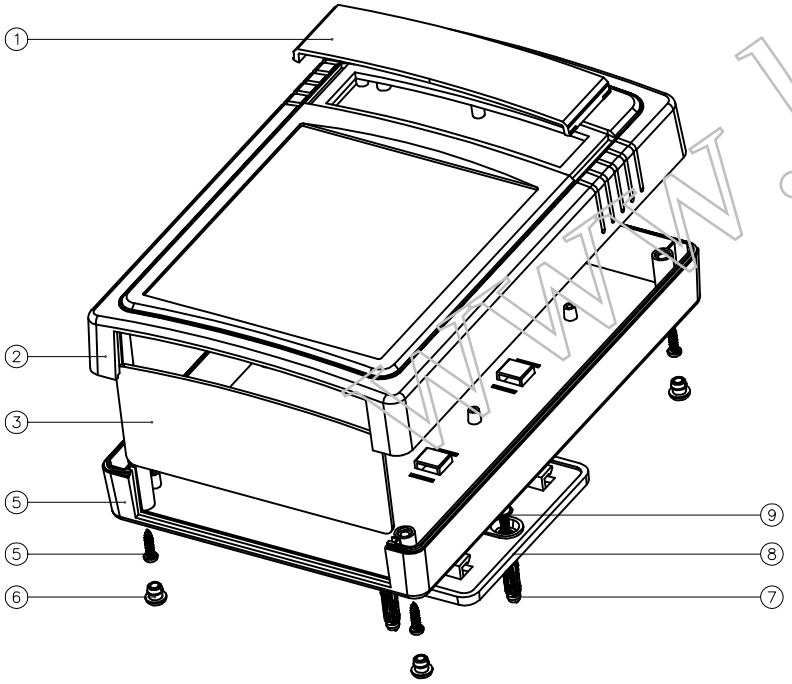

9	螺丝	钢	4	PWA3X25	
8	墙挂	ABS	1	50002-D1	
7	墙钉	PP	4	S-5	
6	脚垫	PVC	4	BP-8	
5	螺丝	钢	4	PA3X14	
4	下壳	ABS	1	50005-C1	
3	挡板	ABS	1	50005-E1	
2	上壳	ABS	1	50005-B1	
1	透明罩	PC	1	50005-D1	
序 号	零件名称	材 料	数 量	配件编号	备 注
制 图 Drawing	审 核 Auditing	批 准 Confirm	产品名称 Product Name	墙挂式仪表盒	视 图 Project View A
			产品型号 Product Type	BMW 50005	图纸比例 Drawing Scale 1:1(MM)

北京巴哈尔科技有限公司
BEIJING BAHARTECHNOLOGY CO.,LTD
中国·深圳
TEL:+86-755-33262000
FAX:+86-755-33262020

www.baharasia