BMD 60017

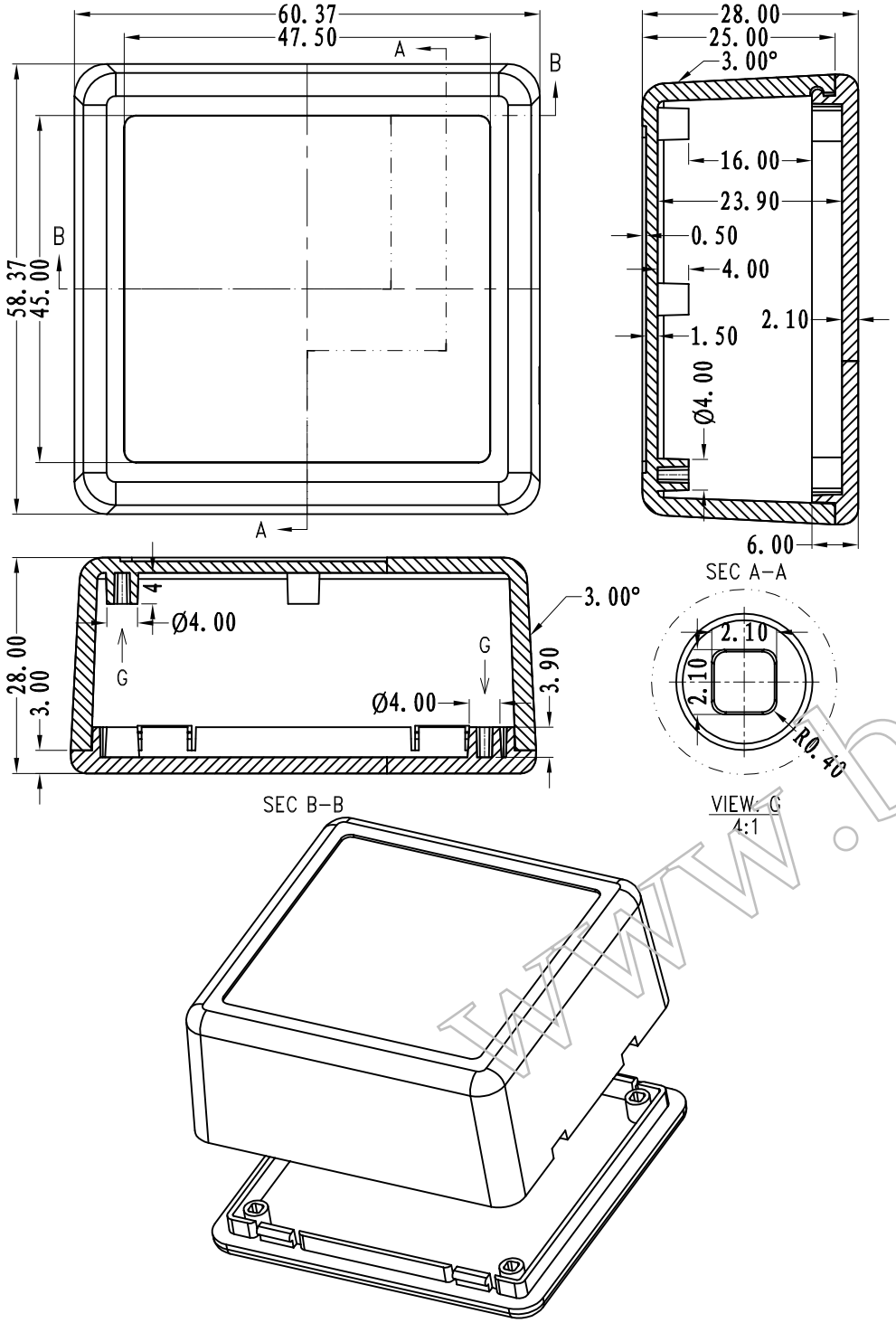

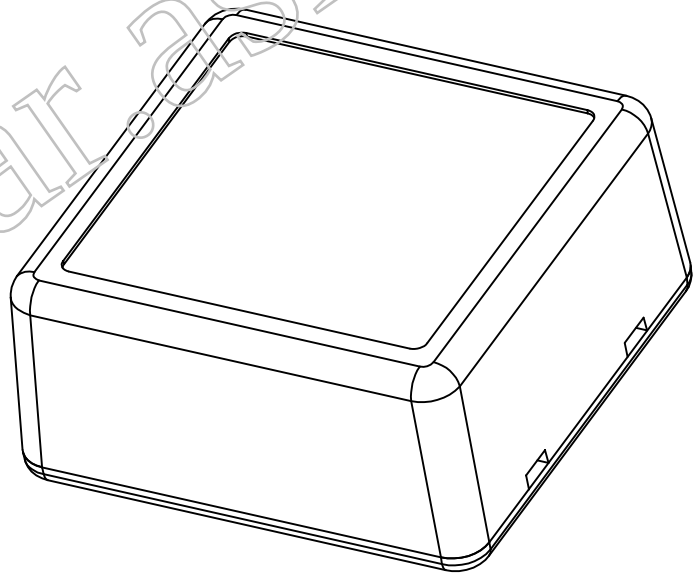

www.bahar.asia

BAHAR
WWW.BAHAR.ASIA

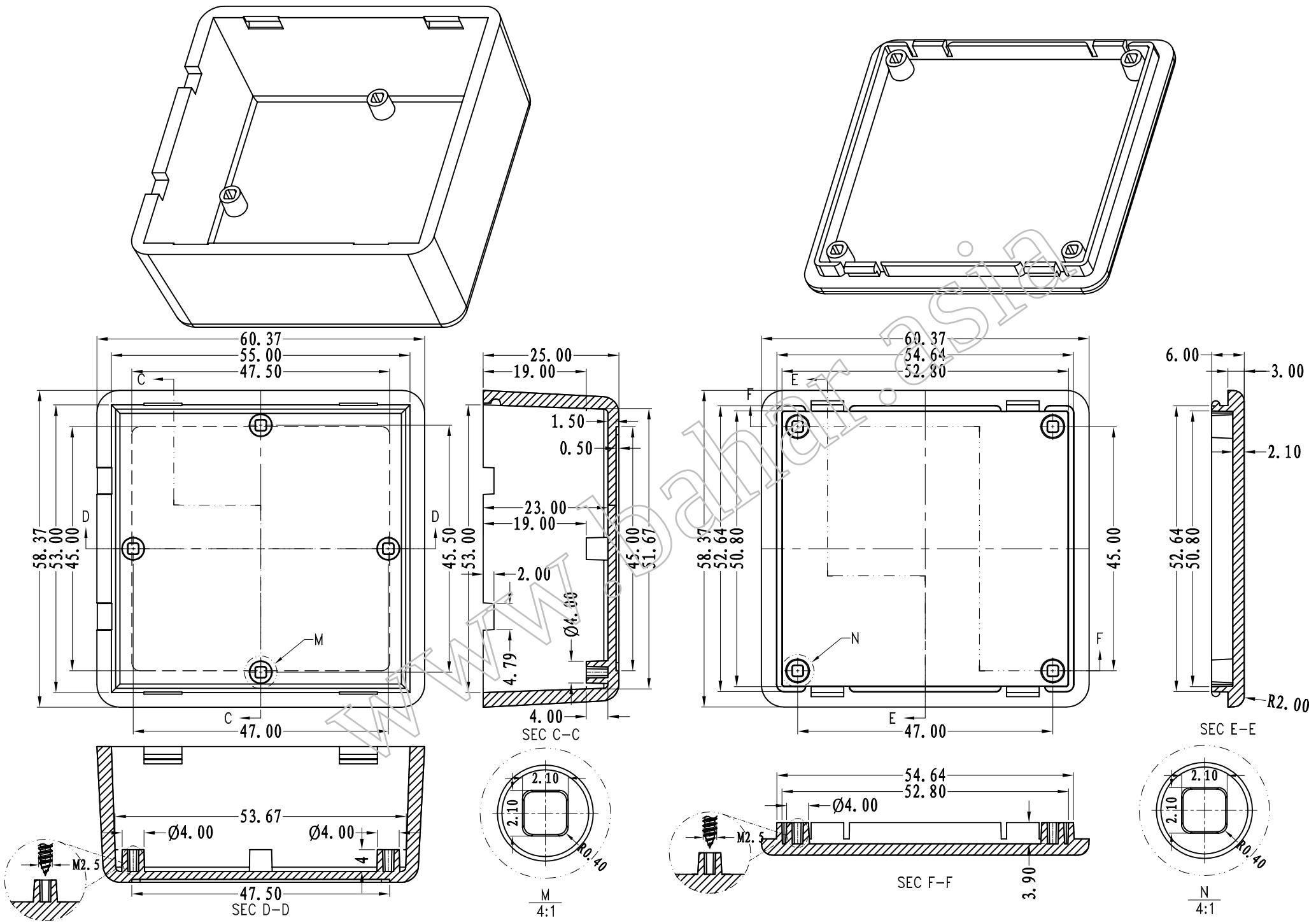

www.bahar.asia