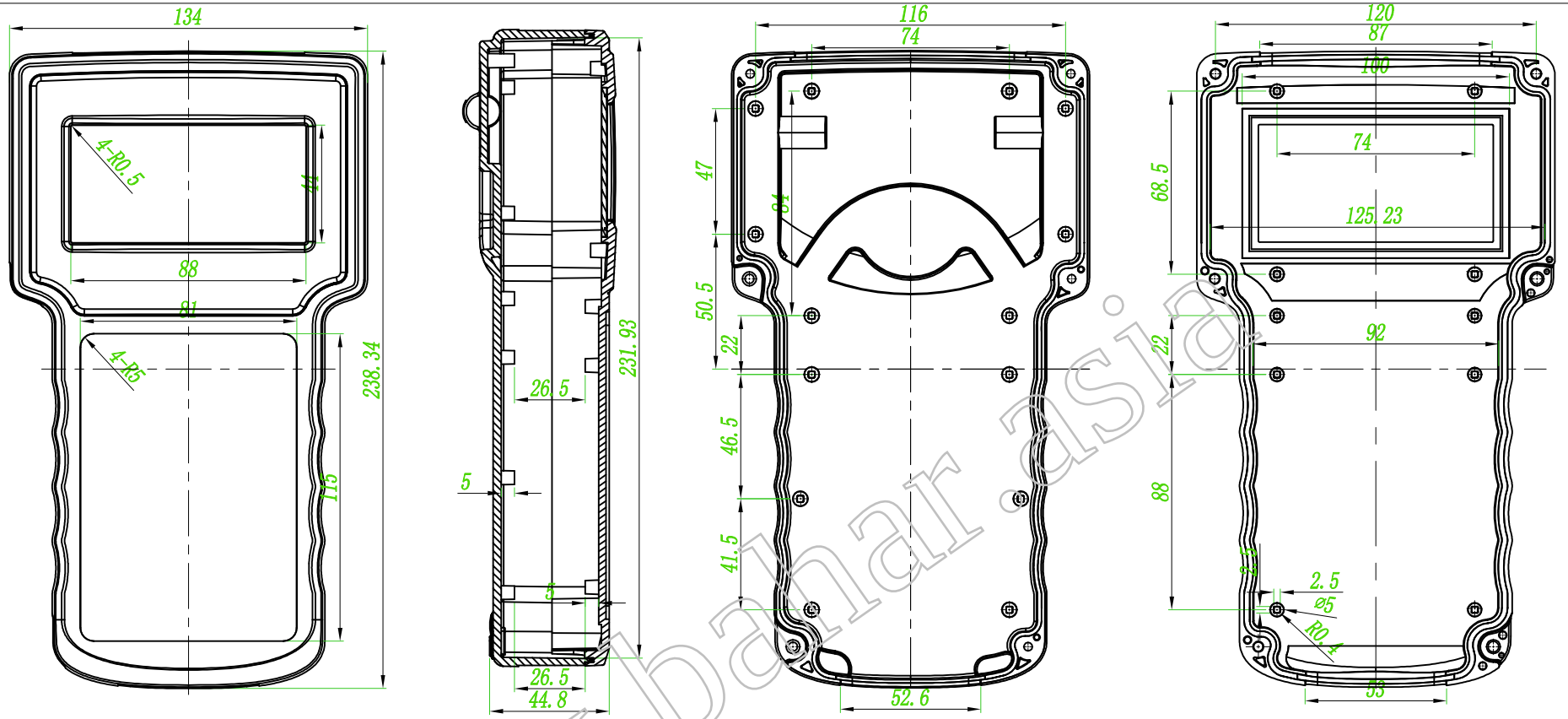

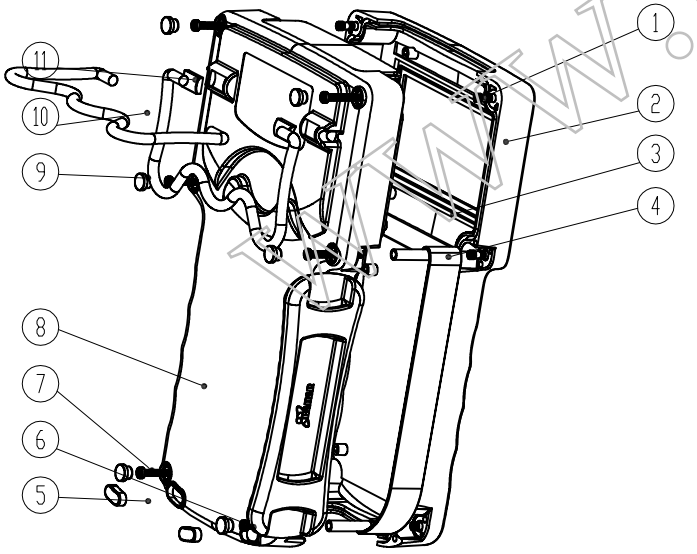

11	脚垫	PVC	2		
10	支撑架	弹簧钢	1		
9	螺丝帽	PP	6		
8	下壳	ABS+PC	1		
7	M3*25	不锈钢	4		
6	M3*30	不锈钢	2		
5	脚垫	PVC	2		
4	不锈钢轴套	不锈钢	2		
3	PC镜片	PC	1		
2	上壳	ABS+PC	1		
1	铜柱	铜	6		
序 号	零件名称	材 料	数 量	配件编号	备 注
制 图 Drawing	审 核 Auditing	批 准 Confirm	产品名称 Product Name	仪表盒	视 图 Project View
			产品型号 Product Type	BMC 70002	图纸比例 Drawing Scale 1:1(MM)

北京巴哈尔科技有限公司
BEIJING BAHARTECHNOLOGY CO.,LTD
中国·深圳
TEL:+86-755-33262000
FAX:+86-755-33262020

www.bahar.asia