BMC 70002-B1

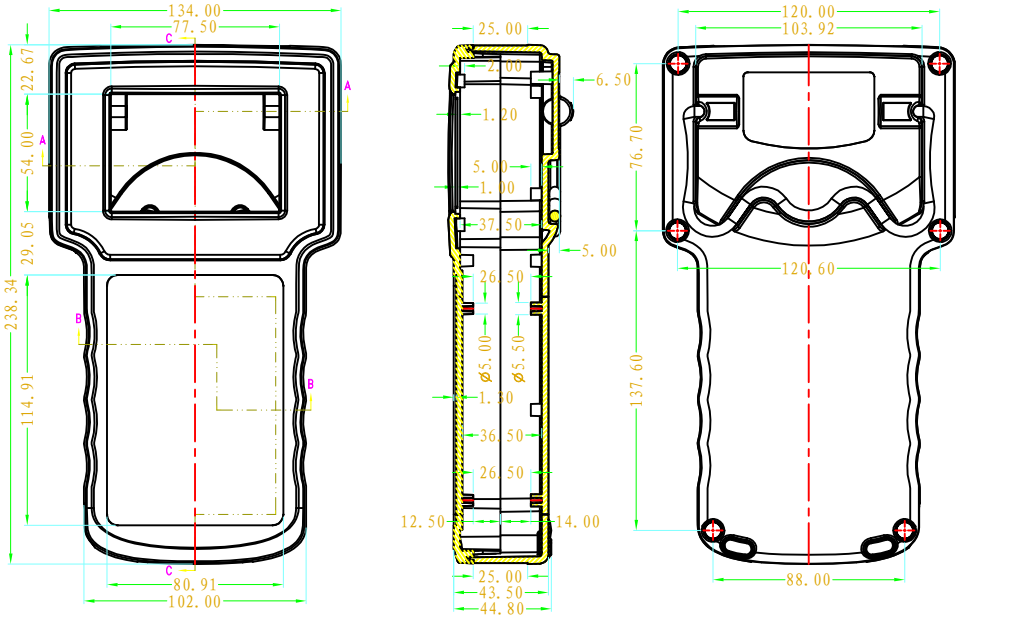

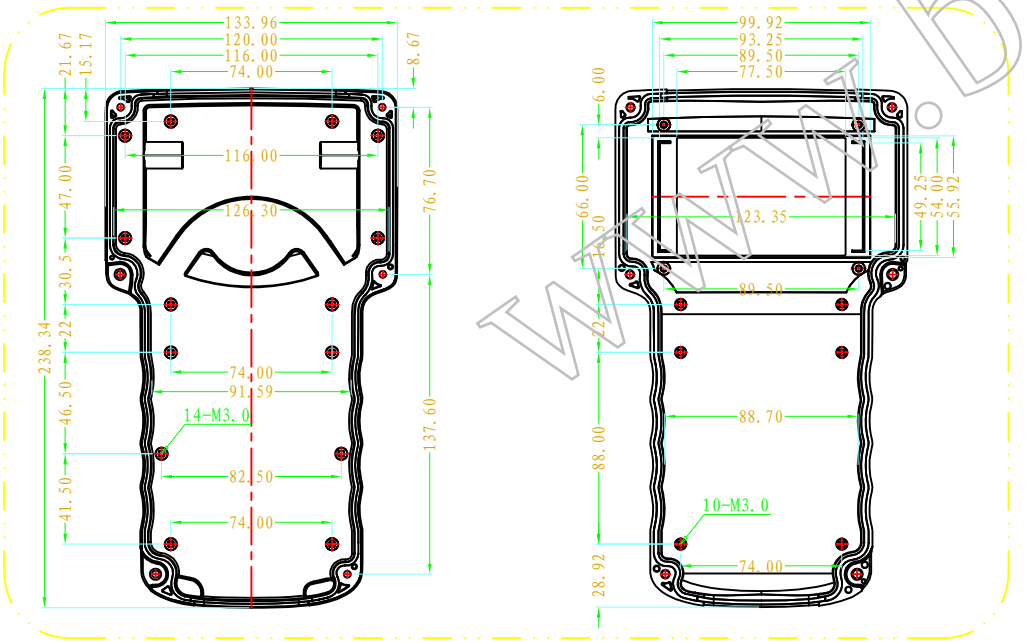

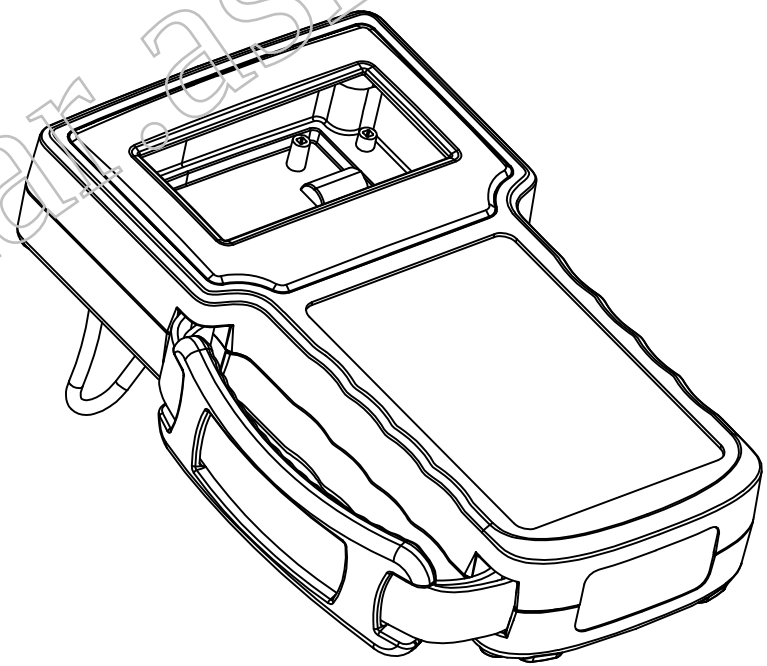

www.bahar.asia

BAHAR
WWW.BAHAR.ASIA