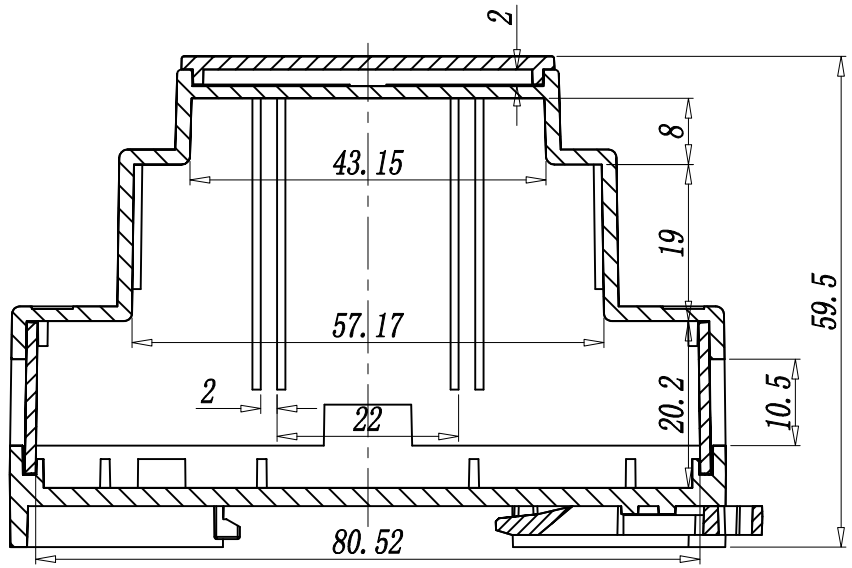

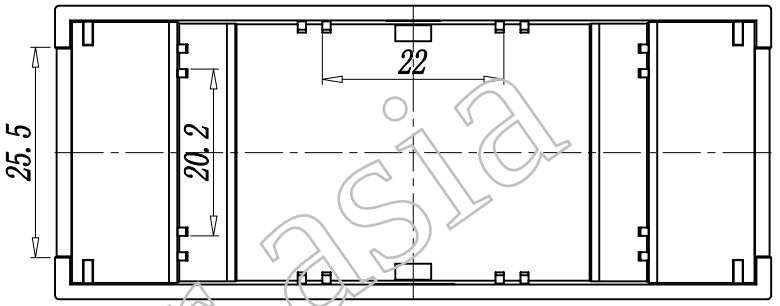

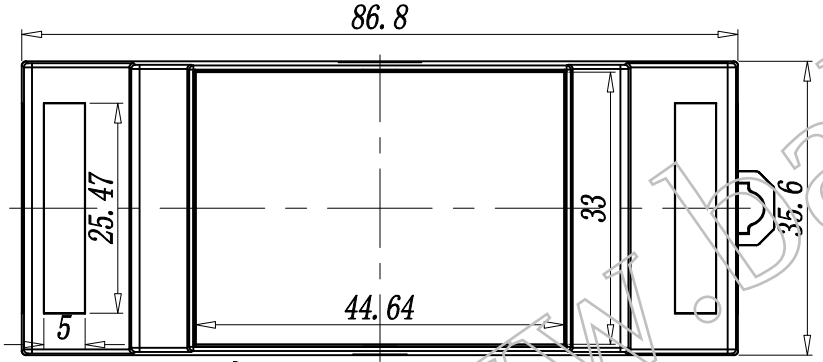

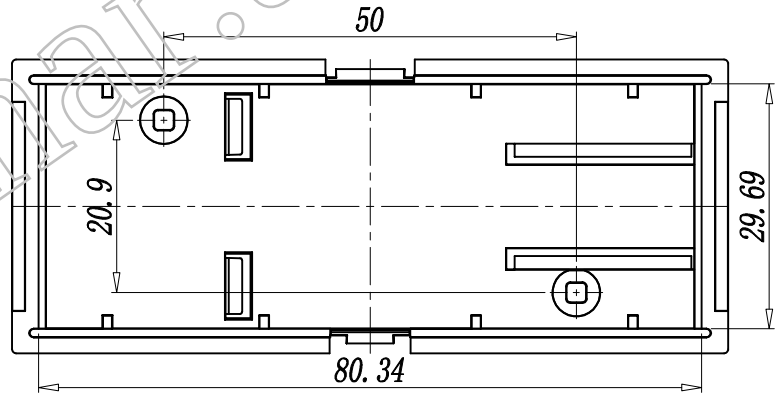

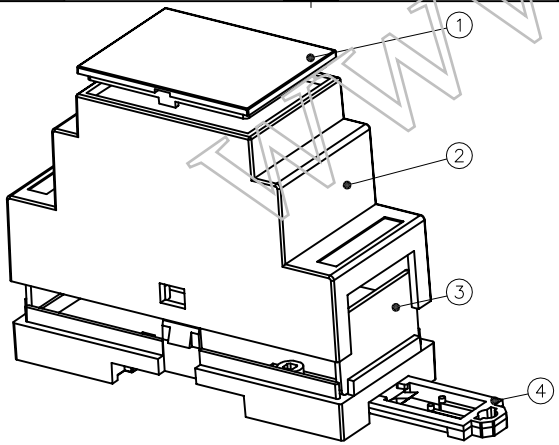

www.bahar.asia

4	下壳	PPO	1		
3	挡板	PPO	2		
2	上壳	PPO	1		
1	面盖	PPO	1		
序 号	零件名称	材 料	数 量	配件编号	备 注
制 图 Drawing	审 核 Auditing	批 准 Confirm	产品名称 Product Name	盒子	视 图 Project View
			产品型号 Product Type	BRT 80001	图纸比例 Drawing Scale 1:1(MM)

北京巴哈尔科技有限公司
BEIJING BAHARTECHNOLOGY CO.,LTD
中国·深圳
TEL:+86-755-33262000
FAX:+86-755-33262020