产品型号(MODEL NO.): BAD 11001-A5-W140

产品尺寸 (SIZE): 96×33×AL140 mm

颜　　色(COLOR): 草坪绿-LAWN GREEN

产品重量(WEIGHT): 233 g



50221954

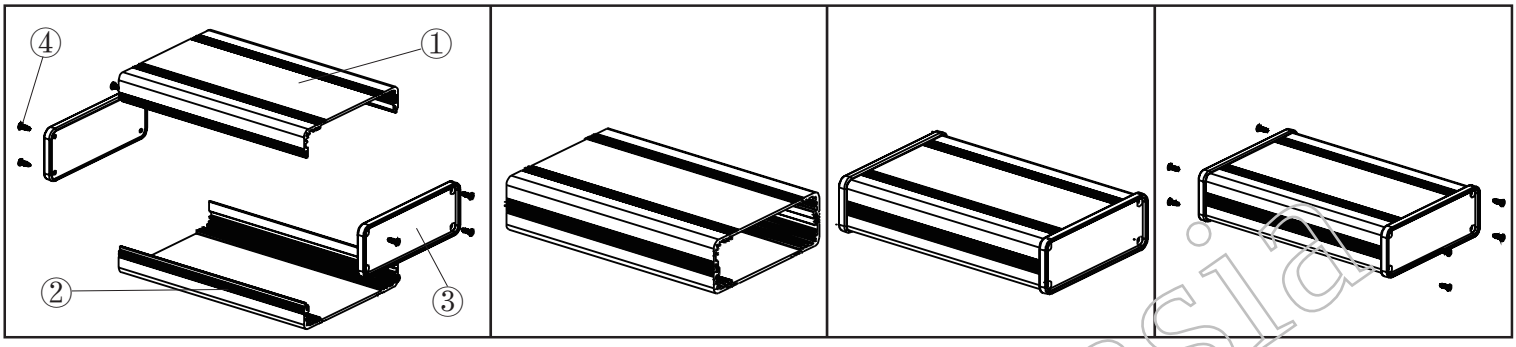

①



产品编号(NUMBER):11001-B1-W140
产品名称(NAME): 铝型材 ALUMINUM
模具编号 (P/NO) : J-1
材 料(MATERIAL):铝合金ALUMINUM ALLOY
用量(QUANTITY):1 PCS
重量(WEIGHT) : 95 g

②



产品编号(NUMBER): 11001-B1-W140
产品名称(NAME):铝型材ALUMINUM
模具编号(P/NO): J-1
材 料(MATERIAL): 铝合金ALUMINUM ALLOY
用量(QUANTITY) : 1 PCS
重量(WEITHG) : 95 g

③



产品编号(NUMBER):11001-C1
产品名称(NAME): 面壳 FACE CASE
模具编号(P/NO): BAH10023-A
材 料(MATERIAL):ABS(BLACK:UN 2014)
用量(QUANTITY) : 2 PCS
重量(WEITHG) : 11 g

④

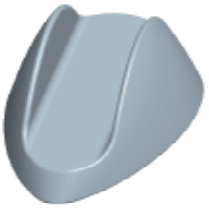

产品编号(NUMBER): 11001-D1
产品名称(NAME):底座 BASE
模具编号(P/NO): BAH10023-A1
材 料(MATERIAL):PP(BLACK:UN 2014)
用量(QUANTITY) :1 PCS
重量(WEITHG) : 18.8 g

⑤



产品编号(NUMBER):KM2.5×10
产品名称(NAME):螺丝 SCREW
规格(STANDARD): M2.5×10
材料(MATERIAL): 铁 IRON
用量(QUANTITY): 8PCS

名称 NAME	尺 寸 SIZE (MM)	CARTON No.	G . W (KG)	N . W (KG)	每箱数量 QUANTITY	PE袋 POLYBAG
小箱 SAMLL CARTON	181×86×135		0.311	0.233	1 (PCS)	236×210 (MM)
大箱 BIG CARTON	810×550×670		41	29	120 (PCS)	

www.bahar.asia